TELEFUNKEN SERVICE

AUDIOVISION
AUDIOVISION
AUDIOVISUEL

Videorecorder
A 980 P HIFI

Bestell-Nr. 319 490 678

Stromlaufpläne · Lagepläne
Service-Hinweise · Einstellungen

Schematic Diagrams · Component
Layouts · Service Instructions
Adjustments

Inhaltsverzeichnis

	Seite
1. Elektrische Einstellungen	**3**
1.1 Netzteil	3
1.2 Timer	3
1.3 Servo	3
1.4 Video	4– 5
1.5 Audio	5
1.6 Tuner/ZF	6– 7
1.7 FM-Audio	7– 8
1.8 VPS	8
Halbleiterübersicht und Sockelschaltungen	**9–10**
Lageplan der Leiterplatten	**11**
Fernbedienung Schaltbild	**12**
Verdrahtungsplan	**13–14**
2. Blockschaltbilder	
FM-Audio	15–16
Timer-Display	17–18
Mechaniksteuerung	19–20
Video	21–22
Servo	23–24
3. Schaltbilder und Leiterplatten	
Schaltbildhinweise	25
Netzteil Schaltung	27–28
Netzteil Leiterplatte	26
Grundplatte Schaltung	29–30
Grundplatte Leiterplatte	31–32
Tuner/ZF-Schaltung	33–34
Tuner/ZF-Leiterplatte	35–36
Demodulator Schaltung	37–38
Demodulator Leiterplatte	35–36
Anschlußplatte Schaltung	39–40
Anschlußplatte Leiterplatte	39–40
Mechaniksteuerung Schaltung	41–42
Mechaniksteuerung Leiterplatte	48
Video Luminanzteil Schaltung	43–44
Video Farbteil Schaltung	45–46
Video Leiterplatte (Hauptplatte)	47–48
Servo Schaltung	49–50
Servo Leiterplatte	51–52
FM-Audio Schaltung	53–54
FM-Audio Leiterplatte	55–56
Audio Schaltung	57–58
Audio-Deck-Anschluß, Cassettenfach, Relais, Aufnahmesicherung, Sensor-Leiterplatten	59–60
Vor- und Aufnahmeverstärker Schaltung	61–62
Vor- und Aufnahmeverstärker Leiterplatte	63–64
HF-Konverter Schaltung	65
VPS-Schaltung	66
VPS-Leiterplatte	66
Timer Schaltung	67–68
Timer Leiterplatte	71–72
Display/Schalter Schaltung	69–70
Display/Schalter Leiterplatte	71–72
Bedienteil Schaltung/Ein-Aus-Schalter	73
Bedienteil Leiterplatte	76
Verbindungsplatte Schaltung	74
Verbindungsplatte Leiterplatte	75
Aufnahmereglerplatte Schaltung	77
Aufnahmereglerplatte Leiterplatte	77

Index

	Page
1. Electrical adjustments	**3**
1.1 Power supply	3
1.2 Timer	3
1.3 Servo	3
1.4 Video	4– 5
1.5 Audio	5
1.6 Tuner/IF	6–7
1.7 FM-Audio	7–8
1.8 VPS	8
Main types of active and package circuits	**9–10**
Circuit board locations	**11**
Remote control	**12**
Board interconnection diagram	**13–14**
2. Block diagrams	
FM-Audio	15–16
Timer-Display	17–18
Mechacon	19–20
Video	21–22
Servo	23–24
3. Circuit diagrams and circuit boards	
Circuit diagram notes	25
Power supply circuit	27–28
Power supply board	26
Mother circuit	29–30
Mother board	31–32
Tuner/IF circuit	33–34
Tuner/IF board	35–36
Demodulator circuit	37–38
Demodulator board	35–36
Terminal circuit	39–40
Terminal board	39–40
Mechacon circuit	41–42
Mechacon board	48
Video luminance section circuit	43–44
Video coulour section	45–46
Video board (Mainboard)	47–48
Servo circuit	49–50
Servo board	51–52
FM-Audio circuit	53–54
FM-Audio board	55–56
Audio circuit	57–58
Audio, deckterminal, cassette housing, relay, rec. safety, sensor boards	59–60
Pre-record amplifier circuit	61–62
Pre-record amplifier board	63–64
RF-converter circuit	65
VPS circuit	66
VPS board	66
Timer circuit	67–68
Timer board	71–72
Display/switch circuit	69–70
Display/switch board	71–72
Operation circuit/Power/IFR	73
Operation board	76
Junction circuit	74
Junction board	75
Record VR circuit	77
Record VR board	77

Hinweis:
Für den mechanischen Teil des Gerätes ist die Einstellanweisung für A 930, A 935, A 980 usw., Best.-Nr. 319 487 075, zu verwenden.

Note:
For the mechanical part of the set, refer to the mechanical adjustments for A 930, A 935, A 980 etc., Order 319 487 075.

Elektrische Einstellungen
Electrical adjustments

	Einstellung / Item	Betriebsart Eing.-Signal / Mode & signal	Meßmittel / Test equipment	Meßpunkt / Test point	Einst.-Punkt / Adjustment point	Einstellschritte / Description
1.1	**Netzteilschaltung / Regulator circuit**					
	5 V Gleichspannung	REC	Digital-voltmeter	TP 1	R 17	1. Auf 5,33 ± 0,1 V einstellen.
	5 V DC Output voltage	REC	Digital-voltmeter	TP 1	R 17	1. Adjust for 5.33 ± 0,1 V.
1.2	**Timerschaltung / Timer circuit** Falls nicht anders angegeben, befinden sich alle Meß- und Abgleichpunkte auf der Timerplatte Unless otherwise specified, all test points and variable resistors are located on the Timer-Board					
1.2.1	Timer-Takt	E-E	Frequenz-zähler	TP 2	C 101	1. TP 1 und GND kurzschließen. Dann den Pluspol von C 7 nach Masse kurzschliessen, um einen Resetimpuls zu erzeugen. 2. Auf 2.048,000 Hz ± 1 Hz einstellen.
	Timer-Clock	E-E	frequency-counter	TP 2	C 101	1. Short TP 1 and GND. Then short the plus terminal of C 7 to GND once in order to reset. 2. Adjust for 2.048,000 Hz ± 1 Hz.
1.3	**Servoschaltung / servo circuit**					
1.3.1	Wiedergabe-Kopfschalt-punkt	PB, MH 2 Grautreppen-teil	Oszilloskop Triggerung ext. TP 11	CN 102/1 (Video out) Videoplatte	R 35	1. Die Triggerpolarität auf minus stellen. 2. Den Triggerpunkt auf 6,5 ± 0,5 H vor dem Vertikalimpuls einstellen.
	PB switch-point	PB, MH 2 stairsteps	Oscilloscope trigger ext. TP 11	CN 102/1 (Video out) Video board	R 35	1. Set the trigger slope to minus. 2. Adjust to position the trigger point 6,5 ± 0,5 H before V.sync.
	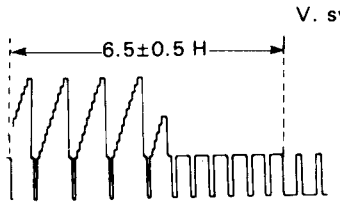 Fig. 1-3-1					
1.3.2	V-Impuls	REC, Farbbalken dann PB	Monitor		R 1	1. Bei Wiedergabe der gerade angefertigten Aufnahme auf Pause schalten und auf minimales vertikales Zittern des Bildes einstellen.
	V-pulse position	REC, colour bar then PB	monitor		R 1	1. Play back the recorded tape and set to still mode, then adjust for minimum vertical jitter.

	Einstellung	Betriebsart Eing.-Signal	Meßmittel	Meßpunkt	Einst.-Punkt	Einstellschritte
	Item	Mode & signal	Test equipment	Test point	Adjustment point	Description
1.4	**Videoschaltung / Video circuit** Falls nicht anders angegeben, befinden sich alle Meß- und Einstellpunkte auf der Hauptleiterplatte. Unless otherwise specified, test points and variable resistors are located on the Main board.					
1.4.1	VXO	PB, MH 2 Farbbalken	Frequenz-zähler	TP 306 FSC	R 328 VXO	1. Auf 4,433619 MHz ± 50 Hz einstellen.
	VXO	PB, MH 2 colour bar	frequency-counter	TP 306 FSC	R 328 VXO	1. Adjust for 4,433619 MHz ± 50 Hz.
1.4.2	REC FM	REC, SP Farbbalken	Oszilloskop	TP 2 (PRE/REC) (Amp. board)	R 119	1. Den Anteil des Vertikalsynchronimpulses auf 1,5 V_{SS} einstellen.
	REC FM	REC, SP colour bar	Oscilloscope	TP 2 (PRE/REC) (Amp. board)	R 119	1. Adjust the pedestal level of the vertikal blanking component to 1,5 V_{p-p}
1.4.3	REC Farbpegel	PB, MH 2 Farbbalken REC, SP Farbbalken dann PB	Oszilloskop	TP 304	R 322	1. Mit dem Trackingeinsteller den maximalen Ausgangspegel für das Farbsignal einstellen und den höchsten Wert notieren. 2. Den Trackingeinsteller in die Rastposition bringen. 3. Während der Aufnahme so einstellen, daß der Farbpegel bei Wiedergabe 85 - 95 % des notierten Wertes beträgt. Hierbei dürfen die Signale von Kanal 1 und Kanal 2 maximal um 3 dB differieren.
	REC Colour level	PB, MH 2 colour bar REC, SP colour bar then PB	Oscilloscope	TP 304	R 322	1. Set the tracking control for maximum colour level and make a note of the higher colour level. 2. Set the tracking control to the center click position. 3. During recording adjust to get a PB colour level of 85 - 95 % of the noted value. At this time confirm a channel difference of max. 3 dB.
1.4.4	PB Frequenzgang	REC-FuBk Testbild dann PB	Monitor		R 110	1. Den Schärfeeinsteller (R 402) in Mittelstellung bringen. 2. Während der Wiedergabe so einstellen, daß die Farbübergänge sauber erscheinen, aber noch keine Übersteuerung an den Schwarz-weißübergängen entsteht. Hinweis: R 110 sollte nach der Einstellung annähernd in Mittelposition stehen.
	Pb frequency response	REC - FuBk picture then PB	monitor		R 110	1. Set the sharpness preset to the center detent position. 2. Adjust during PB so that colour transition is clearly and no b/w reversal appears. Note: After adjustment R 110 should nearly be at center position.

	Einstellung Item	Betriebsart Eing.-Signal Mode & signal	Meßmittel Test equipment	Meßpunkt Test point	Einst.-Punkt Adjustment point	Einstellschritte Description
1.4.5	SECAM DET	E-E, SECAM Farbbalken REC, SECAM dann PB	Oszilloskop	TP 310	L 351 R 355	1. Umschaltpunkt genau auf die Mitte zwischen "A" und "B" einstellen. s. Fig. 1-4-8. 2. Auf 6 V ± 0,5 V_{SS} einstellen.
	SECAM DET	E-E, SECAM colour bar REC, SECAM then PB	Oscilloscope	TP 310	L 351 R 355	1. Adjust so that the transistion step becomes centered between "A" and "B" as shown in Fig. 1-4-8. 2. Adjust for 6,0 ± 0,5 V_{p-p}.

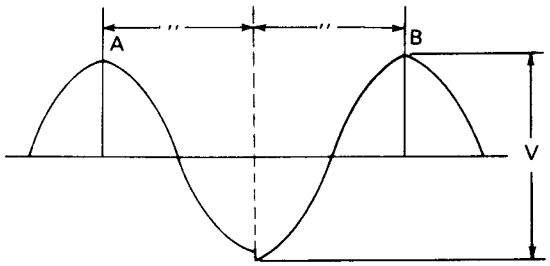

Fig. 1-4-8

1.5 **Audio - Schaltung / Audio circuit**

Falls nicht anders angegeben, befinden sich alle Meß- und Einstellpunkte auf der Audio-Platine

Unless other wise specified, testpoints and variable resistors are located on the AUDIO board.

1.5.1	Audio VM (Vormagnetisierung)	REC, kein Audiosignal	Digital-voltmeter	TP 31 TP 32	R 20	1. Auf 2,5 mV ± 0,2 mVeff einstellen. Voltmeter zwischen TP 31 u. TP 32.
	Audio bias level	REC no audio signal	Digital voltmeter	TP 31 TP 32	R 20	1. Adjust for 2,5 mV ± 0,2 mVrms Voltmeter between TP 31 and TP 32.
1.5.2	Audio-Wiedergabe-pegel	REC, AUX Audio 1 kHz/-8 dB dann PB	Oszilloskop	Audio-Ausgang	R 5	1. Bei Aufnahme so einstellen, daß bei Wiedergabe ein Audiopegel von - 6 ± 2 dB (0,98 - 1,23 V_{SS}) am Audio-Ausgang anliegt.
	Audio PB Level	REC, AUX audio 1 kHz/-8 dB then PB	Oscilloscope	Audio-out	R 5	1. Adjust during recording to get an audio-output level of - 6 ± 2 dB (0,98 - 1,23 V_{SS}) when playing back.

	Einstellung	Betriebsart Eing.-Signal	Meßmittel	Meßpunkt	Einst.-Punkt	Einstellschritte
	Item	Mode & signal	Test equipment	Test point	Adjustment point	Description

1.6. **Tuner/ZF-Schaltung / Tuner/IF Circuit**

Falls nicht anders angegeben, befinden sich sämtliche Meß- und Einstellpunkte auf der Tuner/ZF-Platine.

Unless otherwise specified, test points and variable resistors are located on the Tuner/IF board.

Erforderliche Meßgeräte:

1. Oszilloskop
2. ZF-Wobbelgenerator mit einstellbaren Marken
3. Gleichspannungsnetzteile a) 12 V
   b) einstellbar bis ca. 5 V
4. HF-Tastkopf gemäß Fig. 1-6-1

Equipment required:

1. Oscilloscope
2. IF sweep signal generator with suitable markers
3. DC power supplies a) 12 V
   b) 5 V variable
4. Sweeper probe as shown in Fig. 1-6-1

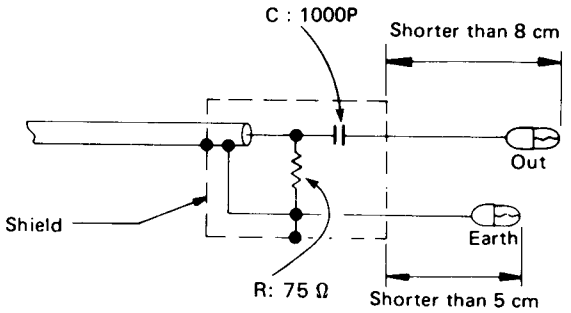

Fig. 1-6-1 Tastkopf, Sweeper probe

1.6.1	VCO 38,9 MHz	E-E Wobbelsignal 70 dBu/75 Ohm an Eing. v. SAW 1	Oszilloskop	Pin 28, IC 1	T_2	1. Eine Gleichspannung von 4,5 V an Pin 6 des IC 1 anlegen. 2. Mit T_2 die Signalform gemäß Fig. 1-6-2 einstellen.
	VCO 38,9 MHz	E-E Sweepsignal 70 dBu/75 Ohm to Input of SAW 1	Oscilloscope	Pin 28, IC 1	T_2	1. Apply 4,5 DC to pin 6 of IC 1. 2. Adjust to align the waveform with the frequency marker indicatad in Fig. 1-6-2.
1.6.2	ZF-Spule im Tuner 38,15 MHz	E-E Wobbelsignal an TP des Tuners	Oszilloskop	Eingang v. SAW 1	ZF-Spule im Tuner	1. Die 38.15 MHz-Marke auf Maximum abgleichen.
	Front-end IF 38,15 MHz	E-E sweep signal at TP of tuner	Oscilloscope	Input of SAW 1	IF coil inside the tuner	1. Adjust the 38.15 MHz marker to maximum level.
1.6.3	FTZ-Falle	E-E 32,4 MHz moduliert mit 400 Hz AM eingespeist in den TP des Tuners	Oszilloskop	Pin 28, IC 1	T_1	1. Auf minimalen Pegel des Signals einstellen.
	FTZ Trap	E-E 32,4 MHz modulated with 400 Hz AM supplied to the TP inside the front end	Oscilloscope	Pin 28, IC 1	T_1	1. Adjust for minimum level.

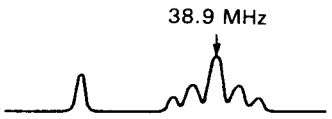

VCO und Wobbelsignal
VCO and sweep signal

Fig. 1-6-2

	Einstellung	Betriebsart Eing.-Signal	Meßmittel	Meßpunkt	Einst.-Punkt	Einstellschritte
	Item	Mode & signal	Test equipment	Test point	Adjustment point	Description
1.6.4	HF-Regel-spannung	E-E Farbbalken	Oszilloskop	ZF-Meßpunkt im Tuner	R 11	1. Zunächst auf maximalen Pegel einstellen, dann um 5 dB reduzieren.
	RF-AGC	E-E Colour bar	Oscilloscope	IF-Terminal inside the tuner unit	R 11	1. Adjust for maximum level. Then again turn to reduce the level by 5 dB.
1.6.5	VPS Y-Pegel	E-E Y-Signal 87,5% moduliert	Oszilloskop	CN 3 Pin 1	R 16	1. So einstellen, daß der maximale Pegel des Y-Signals 2,0 V_{ss}, incl. der Synchron-Impulse wird.
	VPS Y-Level	E-E Y-signal 87,5% modulated	Oscilloscope	CN 3 Pin 1	R 16	1. Adjust to obtain a maximum Y-Level (incl. sync.) of 2,0 V_{p-p}.
1.6.6	Farbpegel	E-E Farbbalken Normsignal	Oszilloskop	CN 2 Pin 3	R 42	1. Den Anteil des Magenta-Farbbalkens auf 48 % des gesamten Y-Signals einstellen.
	Colour Level	E-E colour bar Normsignal	Oscilloscope	CN 2 Pin 3	R 42	1. Adjust the magenta level to 48 % of the complete Y-Signal.
1.7	**FM Audioschaltung / FM audio circuit**					
1.7.1	E-E-Pegel 1	E-E, AUX 1 kHz - 8 dB Automatik, ON	NF-Generator an AUX-Eingang NF-Voltmeter	Audio Ausg.	R 5 R 6	1. Eingangswahlschalter auf AUX, Ausgangs-wahlschalter auf HiFi schalten. 2. Aufnahmeautomatik einschalten und auf - 6 dB ± 0,5 dB einstellen. 3. In gleicher Weise wie R 5 einstellen.
	E-E-level 1	E-E, AUX 1 kHz - 8 dB on ALC	Audio-Generator to Aux input Audio Voltmeter	Audio out	R 5 R 6	1. Set Source select to AUX and Audio out monitor to HiFi. 2. Set the ALC switch to ON position and adjust for - 6 ± 0,5 dB. 3. In the same manner adjust for the right channel.
1.7.2	E-E-Pegel 2	E-E, AUX 1 kHz - 8 dB Automatik aus	NF-Generator an AUX-Eing. NF Voltmeter	Audio-Ausg.	R 33 R 34	1. Eingangswahlschalter auf AUX, Ausgangs-wahlschalter auf HiFi stellen. 2. Aufnahmeautomatik ausschalten und die Aufnahmepegeleinsteller in Mittelposition bringen und auf - 6 dB ± 0,5 dB ein-stellen. 3. In gleicher Weise wie R 33 einstellen.
	E-E- level 2	E-E, AUX 1 kHz - 8 dB ALC OFF	Audio-Generator to AUX input Audio-Voltmeter	Audio out	R 33 R 34	1. Set the source select to AUX and Audio out monitor to HiFi. 2. Set ALC switch to OFF and the recording level volume to center position. Adjust for - 6 dB ± 0,5 dB. 3. In the same manner adjust for the right channel.
1.7.3	REC FM Pegel	AUX, kein Signal SP, REC	Oszilloskop	TP 202	R 218	1. Während der Aufnahme auf 400 ± 20 mV_{ss} einstellen.
	REC FM level	AUX, no signal SP, REC	Oscilloscope	TP 202	R 218	1. In REC mode adjust for 400 ± 20 mV_{p-p}.

	Einstellung	Betriebsart Eing.-Signal	Meßmittel	Meßpunkt	Einst.-Punkt	Einstellschritte
	Item	Mode & signal	Test equipment	Test point	Adjustment point	Description
1.7.4	Pb Pegel	Pb, MH-F2 1 kHz + 50 kHz Hub	NF Voltmeter	Audio Ausg.	R 259 R 250	1. Auf - 8 ± 3 dB einstellen. 2. Auf - 8 ± 3 dB einstellen.
	Pb level	Pb MH-F2 1 kHz + 50 kHz dev.	Audio Voltmeter	Audio out	R 259 R 250	1. Adjust for - 8 ± 3 dBs. 2. Adjust for - 8 ± 3 dBs.
1.7.5	Pegelanzeige	E-E, AUX 1 kHz - 8 dB Automatik aus	NF Voltmeter	Audio Ausg.	 R 29 R 30	1. Mit den Aufnahmepegelstellern einen Ausgangspegel von - 6 dB ± 0,5 dB einstellen. 2. So einstellen, daß die Pegelanzeige 0 dB anzeigt. 3. Einstellung wie R 29
	Level indicator	E-E, AUX 1 kHz - 8 dB ALC OFF	Audio Voltmeter	Audio out	 R 29 R 30	1. Set the record level volume to - 6 dB ± 0,5 dB at audio out. 2. Adjust, so that the level indicator shows 0 dB. 3. Adjust in the same manner as R 29.
1.8	**VPS-Schaltung / VPS-circuit**					
1.8.1	Oszillator	E-E Tuner	Oszilloskop	TP 6	T 1	1. Mit dem inneren Kern das Schwingungspaket (1) auf Maximum einstellen. s. Fig. 1-8-1
	Oscillator	E-E tuner	Oscilloscope	TP 6	T 1	1. Adjust the inner core of coil T 1 so that maximum appears as shown by (1) in the figure. s. Fig. 1-8-1
1.8.2	Prüfung der Arbeitszyklen	E-E Tuner	Oszilloskop	TP 2 und TP 3		1. Anhand Fig. 2-8-2 folgende Verhältnisse überprüfen: a : b = 200 ± 10 nsec : 200 ± 10 nsec A : B = 400 ± 20 nsec : 400 ± 20 nsec Der Startimpuls befindet sich vor den Daten und darf nur 600 nsec. lang sein.
	Duty check	E-E tuner	Oscilloscope	TP 2 and TP 3		1. Refer to figure and check that: a : b = 200 ± 10 nsec : 200 ± 10 nsec A : B = 400 ± 20 nsec : 400 ± 20 nsec The start pulse is positioned a head of the data and is 600 nsec only at this point.
1.8.3	Zeit-Einstellung	E-E Tuner	Oszilloskop	TP 2 und TP 3	T 1	1. So einstellen, daß die Zeit zwischen Datenanstiegsflanke und Taktanstiegsflanke 80 ± 5 nsec. beträgt; siehe (2) Fig. 1-8-2
	Timing adjustment	E-E tuner	Oscilloscope	TP 2 and TP 3	T 1	1. Adjust so that time between data rise and clock rise is 80 ± 5 nsec; ref. (2) fig. 1-8-2

Fig. 1-8-1

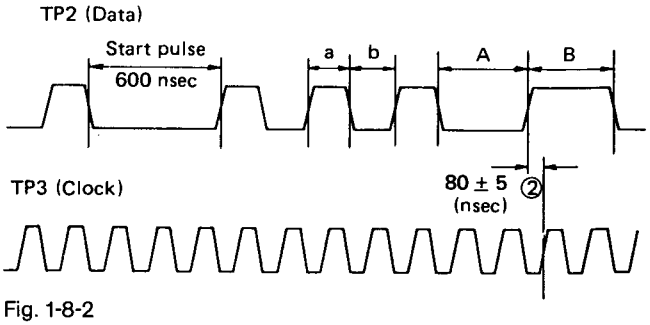

Fig. 1-8-2

Halbleiter-Übersicht und Sockelschaltungen
Main types of active and package circuits

INTEGRATED CIRCUIT		
	NAME	L
A	AN3926K AN6299NK	1A
B	BA3707 BA618 BA7007	5A
H	HA11752 HD49703NT	1A 1A
I	IR3702	2A
M	M51365SP M51769P	1A 6A
U	UPD82C43CY	1B
V	VC2023B	
	7VT12	8A

TRANSISTOR		
	NAME	L
D	DTA114EF DTA124ES DTA143ES DTA144EF DTC124EF DTC124ES DTC144ES DTC144WS	1C 5C 5C 1C 1C 5C 5C 1C
2SA	2SA1020 2SA1309 2SA933 2SA933S	3C 5C 5C 5C
2SB	2SB1015 2SB641 2SB643 2SB808(FG) 2SB810	2C 1C 1C 5C
2SC	2SC1317 2SC1740S 2SC2021 2SC2655 2SC3243 2SC3311 2SC3354 2SC3399	5C 5C 1C 3C 3C 5C 1C 5C
2SD	2SD1292 2SD1450 2SD1468S 2SD1740-01 2SD636 2SD638	3C 5C 4C 2C 1C 1C
2SK	2SK381 2SK656	4C 5C
U	UN4213	1C

DIODE		
	NAME	L
D	DA210S DAN209S D5SB10	6E 5E
H	HZ30-2 HZ4A2 HZ6C2 HZS4.7EB2 HZS5.1B3 HZS5.6EB1 HZS6.8EB2 HZS7.5EB2	3E 3E 3E 3E 3E 3E 3E 3E
M	MA165 MA27WA MTZ10B MTZ12B MTZ5.1B MTZ5.6A MTZ7.5B	2E 4E 3E 3E 3E 3E 3E
R	RD10ES-T1B2 RD3.0ES-T1B2 RD5.1EB RD6.8ES-T1B2 RD7.5ES-T1B2 RD8.2EB2 RD9.1ES-T1B2	3E 3E 3E 3E 3E 3E 3E
S	S5688G SLH-34VR3F	5E 1E
	11E2 1SR35-200A 20E2	5E 5E 5E

	Integrated Circuit		Transistor		Diode
	A	B	C	D	E
1	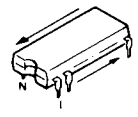	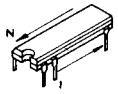	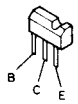		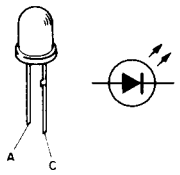
2	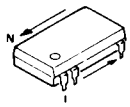		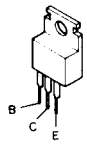		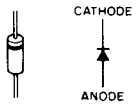
3	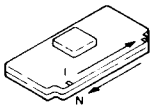		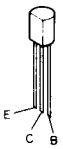		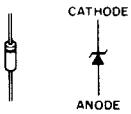
4	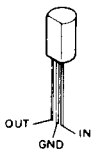		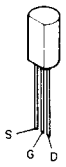		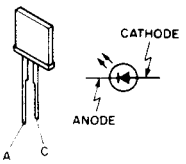
5	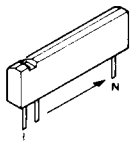		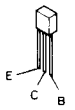		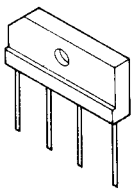
6	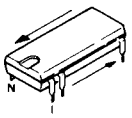		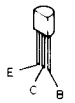		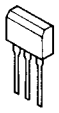
7	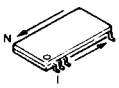				
8	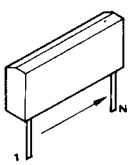				

No.	
01	P
02	R
03	V
04	M
05	M
06	T
07	T
08	S
09	A
12	A
13	F
14	D
15	T
16	J
18	V
19	P
22	O
25	P
28	D
31	R
41	U
42	C
43	P
51	D
52	R
53	R
54	E
56	C
58	D

Lageplan der Leiterplatten
Circuit board locations

No.	NAMES
01	POWER TRANSFORMER
02	REGULATOR
03	VIDEO
04	MECHACON
05	MOTHER
06	TERMINAL
07	TUNER/IF
08	SERVO
09	AUDIO
12	AUDIO/CTL HEAD
13	FM AUDIO
14	DEMODULATOR
15	TIMER
16	JUNCTION
18	VPS
19	POWER TRANSISTOR
22	OPERATION
25	POWER/IFR
28	DISPLAY/SW
31	REC VR
41	UPPER DRUM
42	CONNECT
43	PRE/REC
51	DECK TERMINAL
52	RELAY
53	REC SAFETY
54	END SENSOR
56	CASSETTE HOUSING
58	DRUM MOTOR

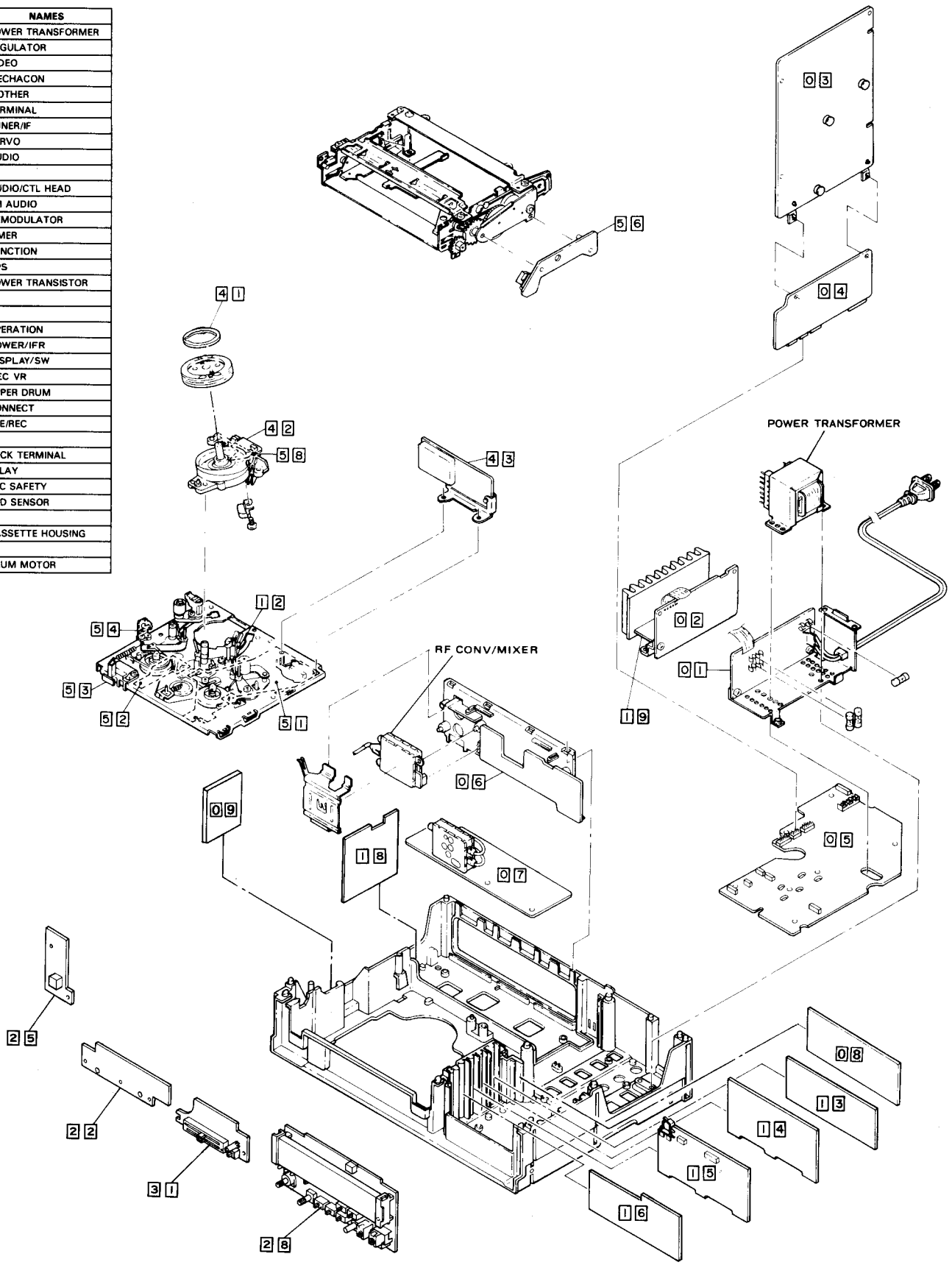

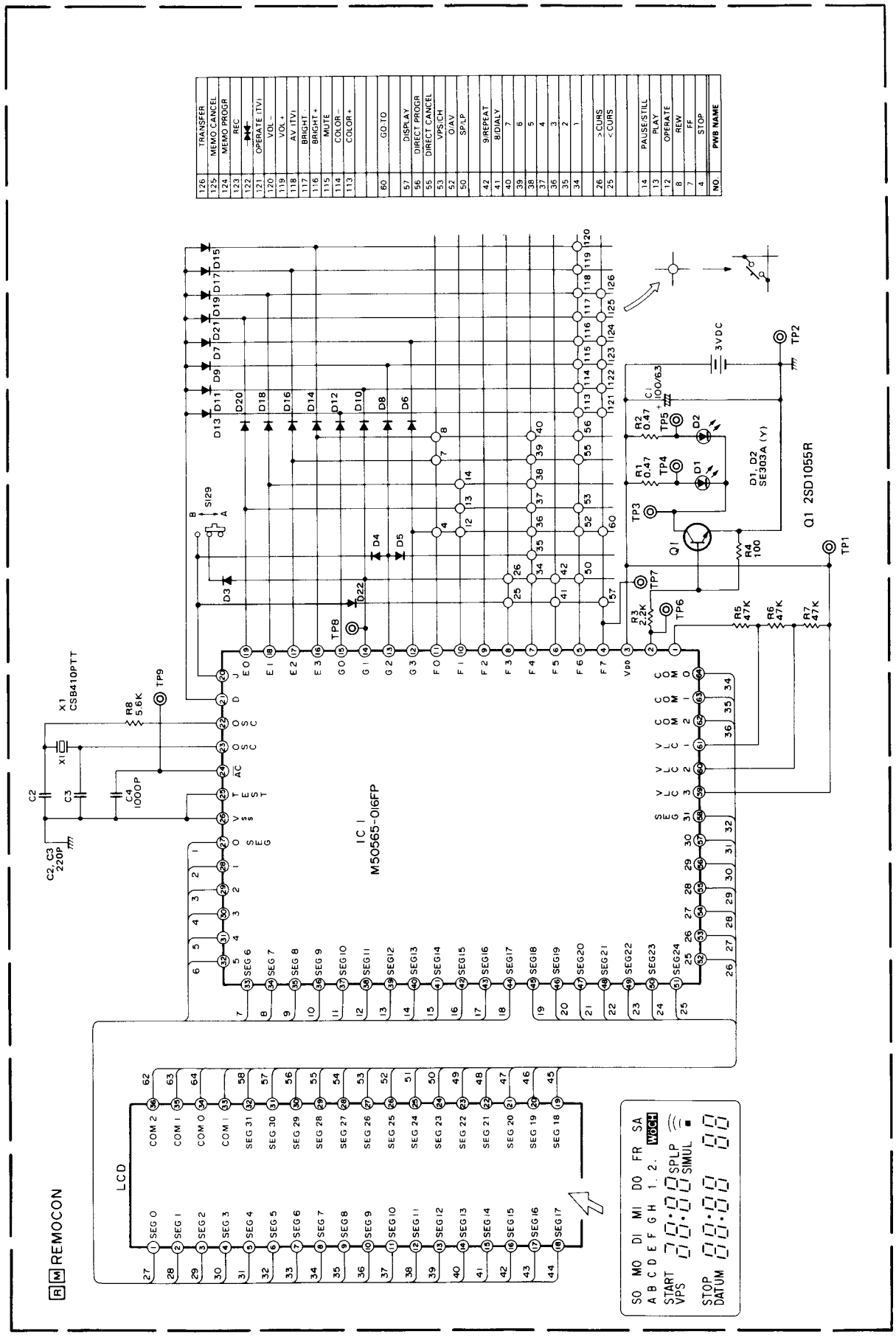

NO.	PWB NAME
126	TRANSFER
125	MEMO CANCEL
124	MEMO PROGR
123	REC
122	
121	OPERATE (TV)
120	VOL -
119	VOL +
118	AV (TV)
117	BRIGHT -
116	BRIGHT +
115	MUTE
114	COLOR -
113	COLOR +
60	GO TO
57	DISPLAY
56	DIRECT PROGR
55	DIRECT CANCEL
53	VPS/CH
52	O/AV
50	SP/LP
42	9/REPEAT
41	8/DIALY
40	7
39	6
38	5
37	4
36	3
35	2
34	1
26	> CURS
25	< CURS
14	PAUSE/STILL
13	PLAY
12	OPERATE
8	REW
7	FF
4	STOP

Verdrahtungsplan
Board interconnection diagram

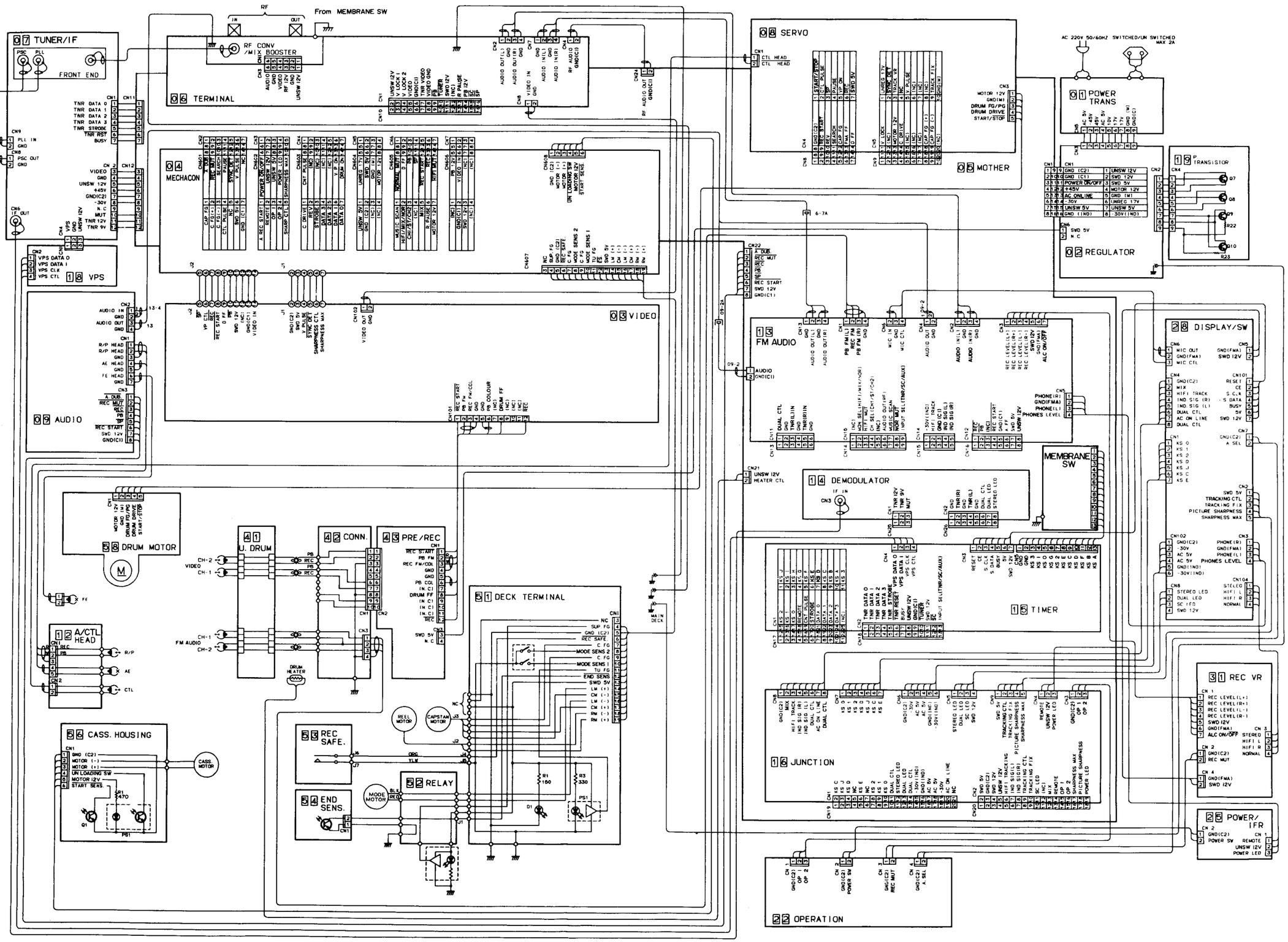

NO.	PWB NAME
61	
60	
59	
58	DRUM MOTOR
57	
56	CASS. HOUSING
54	END SENSOR
53	REC SAFETY
52	RELAY
51	DECK TERMINAL
50	
49	
48	
43	PRE/REC AMP
42	CONNECT
41	U. DRUM
31	REC VR
28	DISPLAY/SWITCH
26	
25	POWER/IFR
24	
23	
22	OPERATION
21	
20	
19	P. TRANSISTOR
18	VPS
17	
16	JUNCTION
15	TIMER
14	DEMODULATOR
13	FM AUDIO
12	A/CTL HEAD
11	
10	
09	AUDIO
08	SERVO
07	TUNER/IF
06	TERMINAL
05	MOTHER
04	MECHACON
03	VIDEO
02	REGULATOR
01	POWER TRANS.

FM-Audio Blockschaltbild
FM-audio block diagram

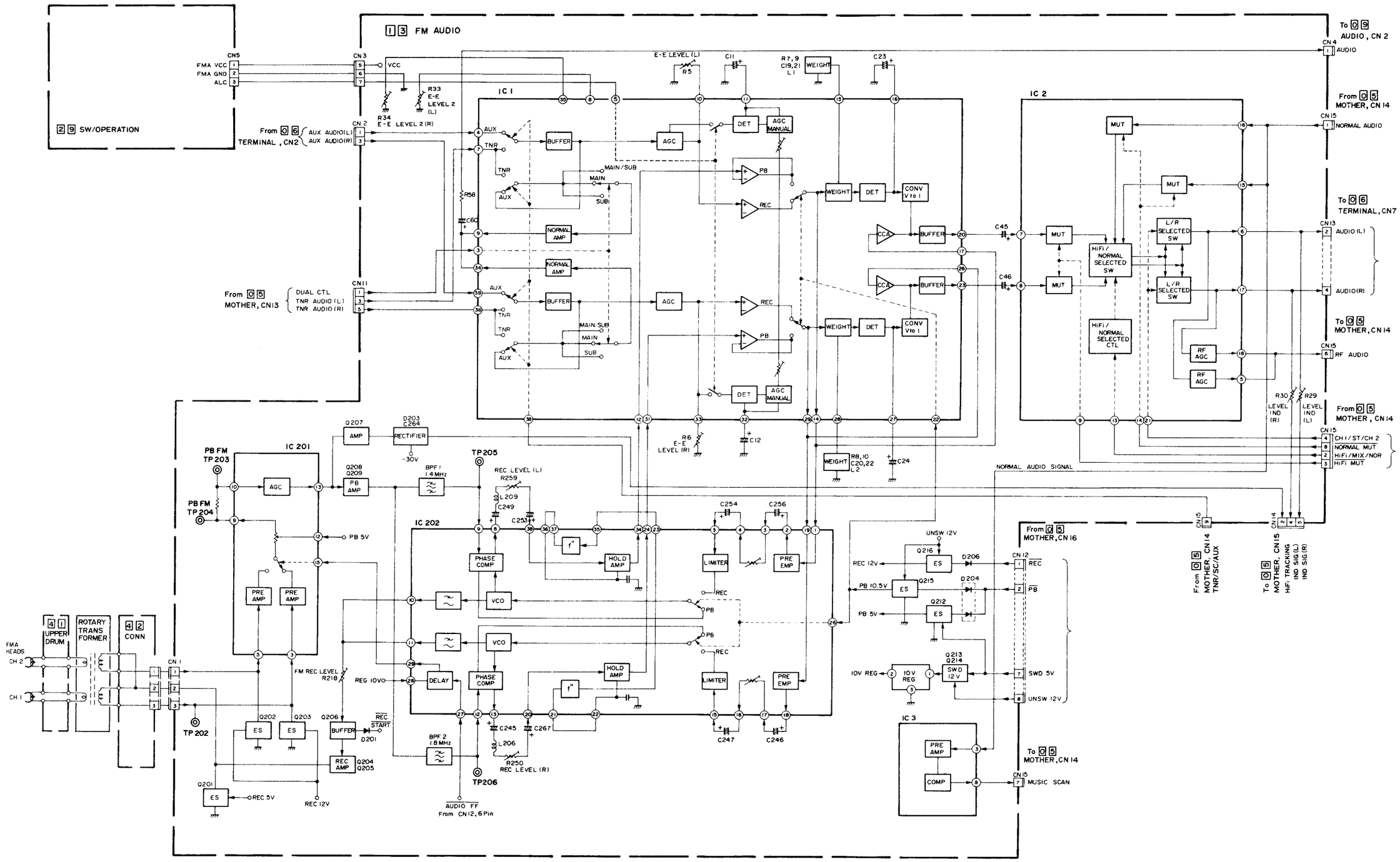

Timer-Display Blockschaltbild
Timer-display – block diagram

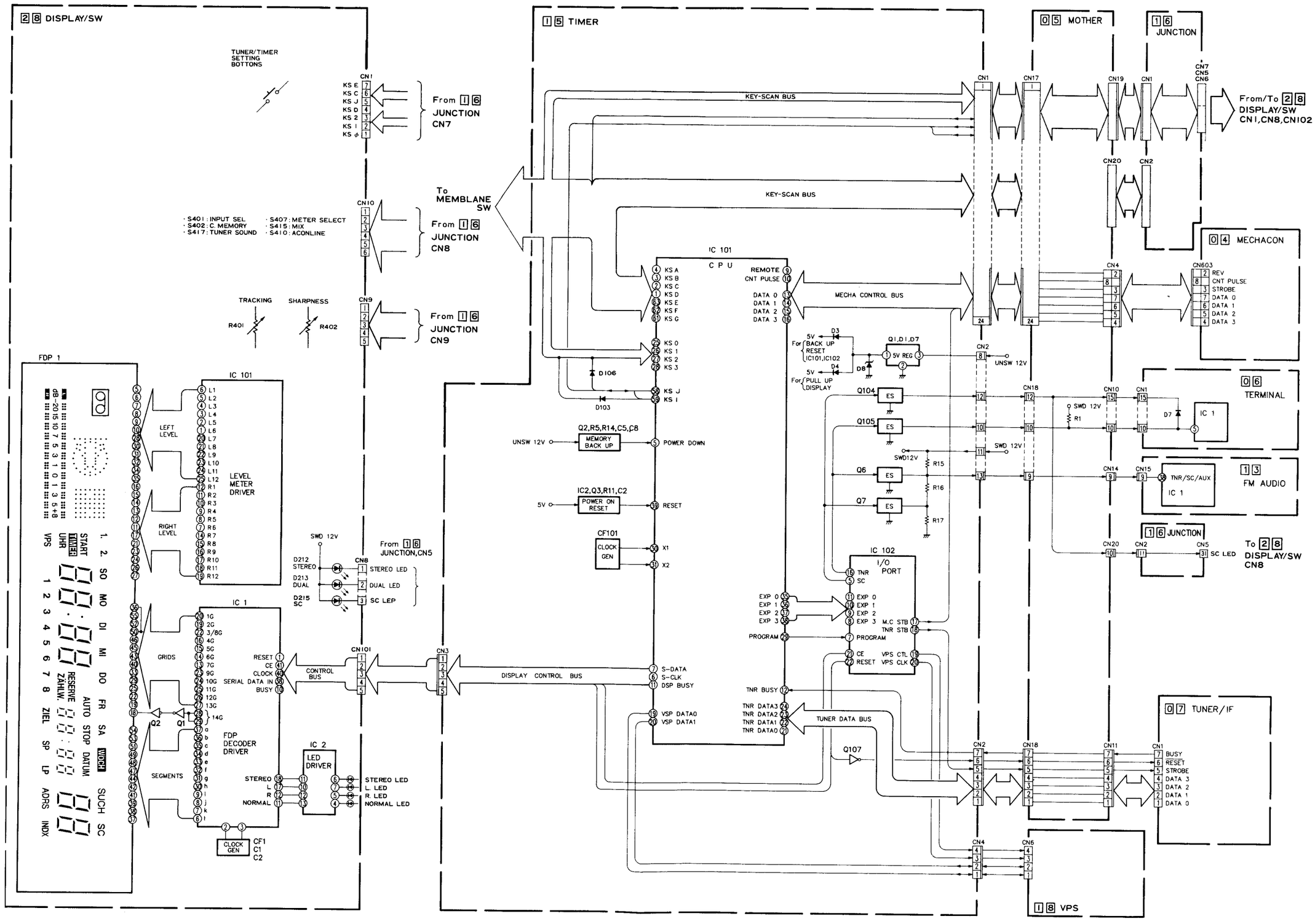

Mechaniksteuerung Blockschaltbild
Mechanism control block diagram

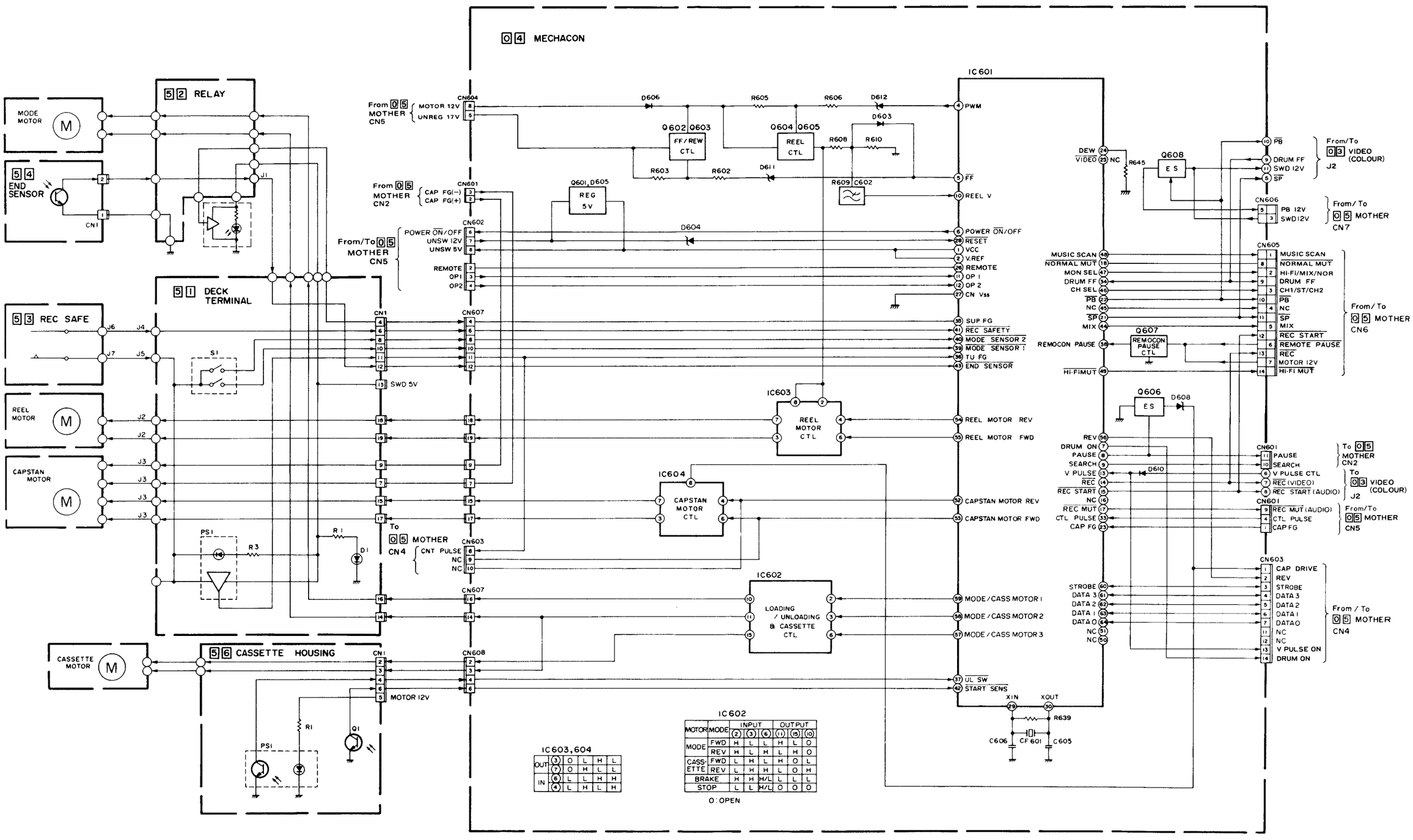

IC603,604

OUT	(3)	O	L	H	L
	(7)	O	H	L	L
IN	(6)	L	L	H	H
	(4)	L	H	L	H

IC602

MOTOR	MODE	INPUT (2)	(3)	(6)	OUTPUT (11)	(15)	(10)
MODE	FWD	H	L	L	H	L	O
	REV	H	L	H	L	H	O
CASSETTE	FWD	L	H	L	H	O	L
	REV	L	H	H	L	O	H
BRAKE		H	H	H/L	L	L	L
STOP		L	L	H/L	O	O	O

O : OPEN

Video Blockschaltbild
Video block diagram

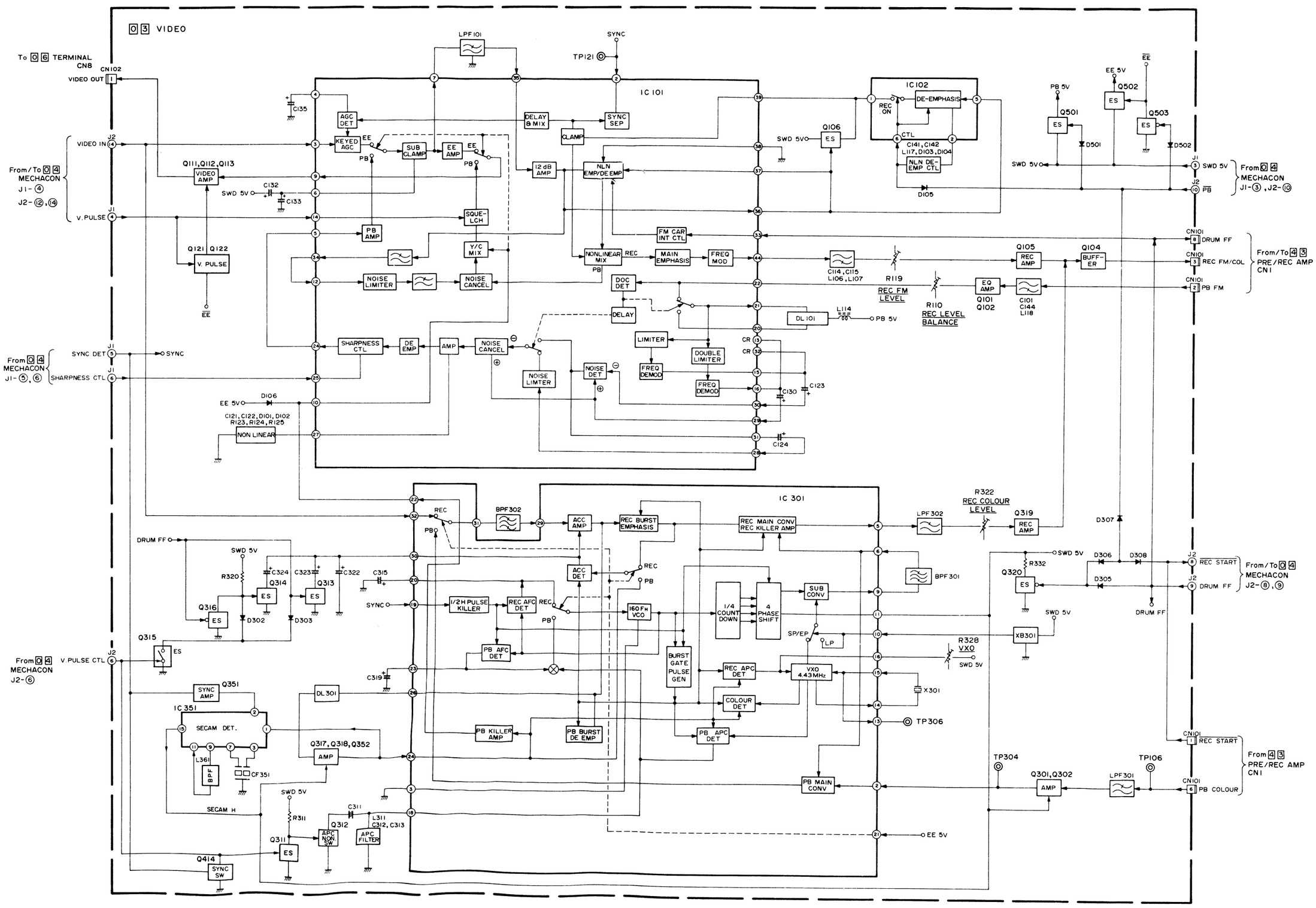

Servo Blockschaltbild
Servo block diagram

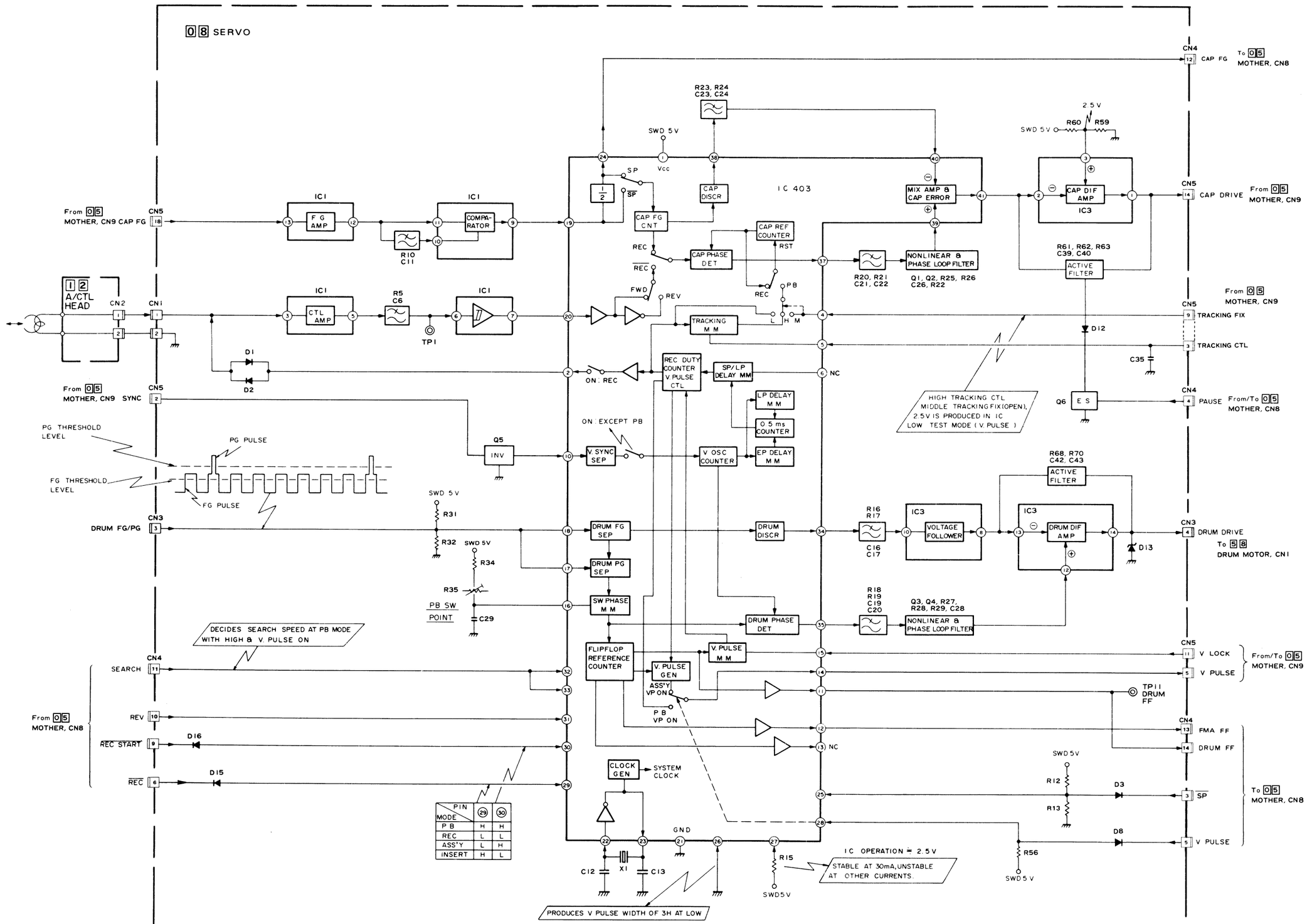

Schaltbildhinweise

Falls nicht anders angegeben:

1. Alle Widerstandswerte in Ω 1/6 W; 1/8 W.
2. Kapazitätswerte in μF oder pF.
3. Induktivitätswerte in μH; mH.
4. Nicht gekennzeichnete Dioden sind MA 165 oder 1 SS 133.
5. Alle Gleichspannungen sind mit einem Digitalvoltmeter bei der Aufnahme im (SP-Betrieb) gemessen.
   Sind zwischen den Aufnahme- und Wiedergabespannungen im (SP-Betrieb) Unterschiede, so wird die Spannung bei der Wiedergabe in Klammern angegeben.
6. Die Oszillogramme werden bei der Aufnahme im (SP-Betrieb) mit einem Farbbalkensignal aufgenommen, während bei der Wiedergabe im (SP-Betrieb) das Abgleichband verwendet wird.
7. Audio Oszillogramme werden bei Aufnahme eines 1 kHz-Signals (— 8 dB) gemessen, während bei der Wiedergabe das Abgleichband (1 kHz) verwendet wird.
8. Grau unterlegte Bauteile sind Sicherheitsbauteile und dürfen nur gegen die Original-Ersatzteile ausgewechselt werden!

Circuit diagram notes

Unless otherwise specified,

1. All resistance values are in ohms, 1/6 W, 1/8 W.
2. All capacitance values are in μF, (P; PF).
3. All inductance values in μH, (m, mH).
4. All diodes are 1 SS 133 or MA 165.
5. Voltages are DC-measured with a digital voltmeter during recording (SP mode) and playback (SP mode) with alignment tape. Where voltages differ between recording and playback, the voltage during playback is shown in parentheses.
6. Waveforms (VIDEO System) are measured with a color bar during recording (SP mode) and playback (SP mode) with alignment tape.
7. Waveforms (AUDIO System) are measured with 1 kHz (— 8 dBs) during recording and playback with alignment tape (1 kHz).
8. Shaded parts are critical for safety. Replace only with specified parts numbers.

Signalwege

➡ : Aufnahme-Signalweg
⇨ : Wiedergabe-Signalweg
➡ : Aufnahme/Wiedergabe-Signalweg

Signal flow in the schematic

➡ : Recording signal path
⇨ : Playback signal path
➡ : REC/PB signal path

Verbindungen

1
2
3
: Stecker

1
2
3
: Kabelverbindung gelötet

1
2
3
: Lötverbindung mit Kabelbaumstecker

1
2
3
: interne Verbindung auf Leiterplatte

Connections

1
2
3
: Connector

1
2
3
: Direct connection

1
2
3
: Board in connector

1
2
3
: Connected pattern in the board

Netzteil Platten
Power supply boards

– Transistor Platte –
– Transistor board –

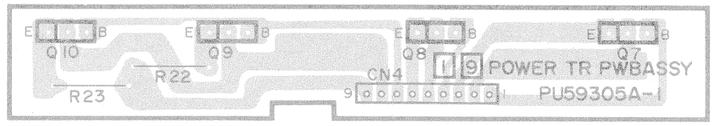

– Transformator Platte –
– Transformer board –

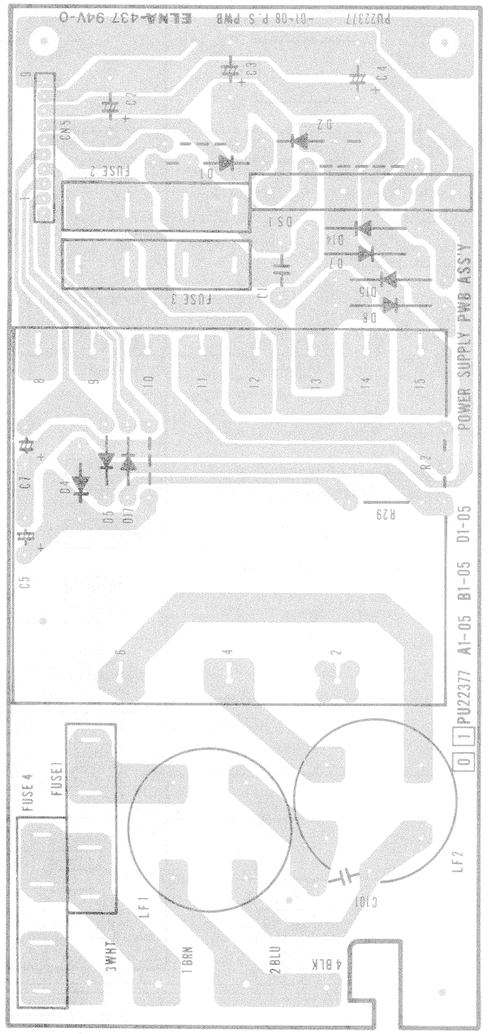

– Regelplatte –
– Regulator board –

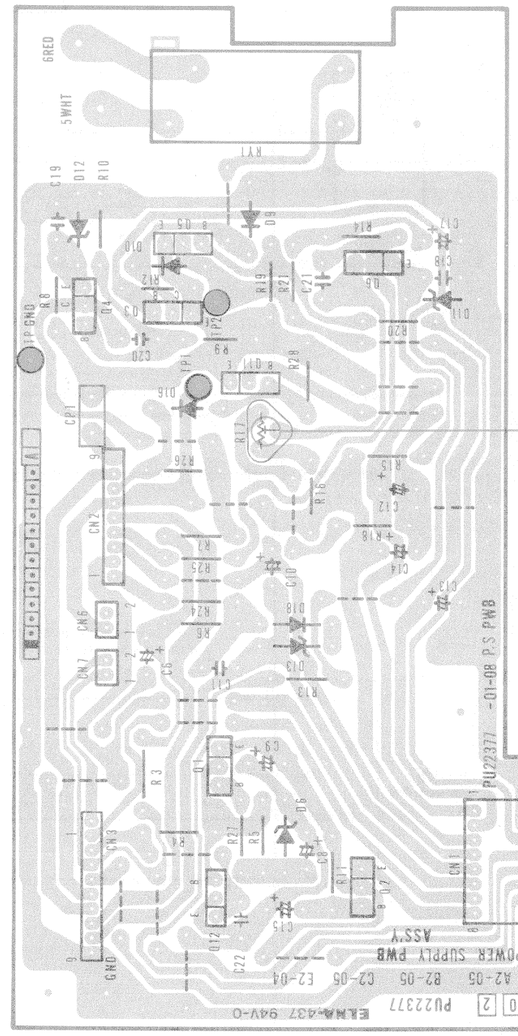

Netzteil
Power supply

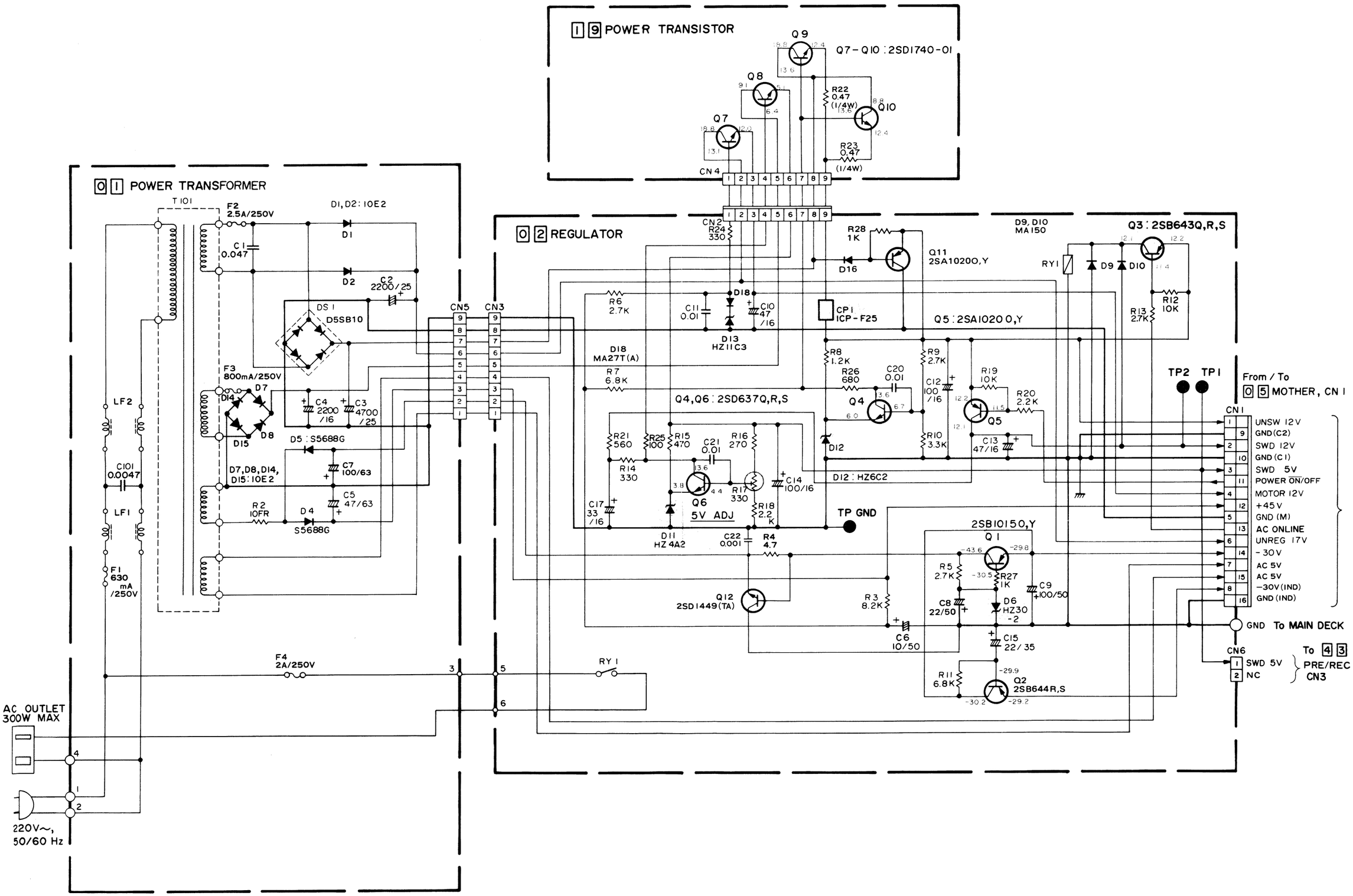

Grundplatte Schaltung
Mother board schematic diagram

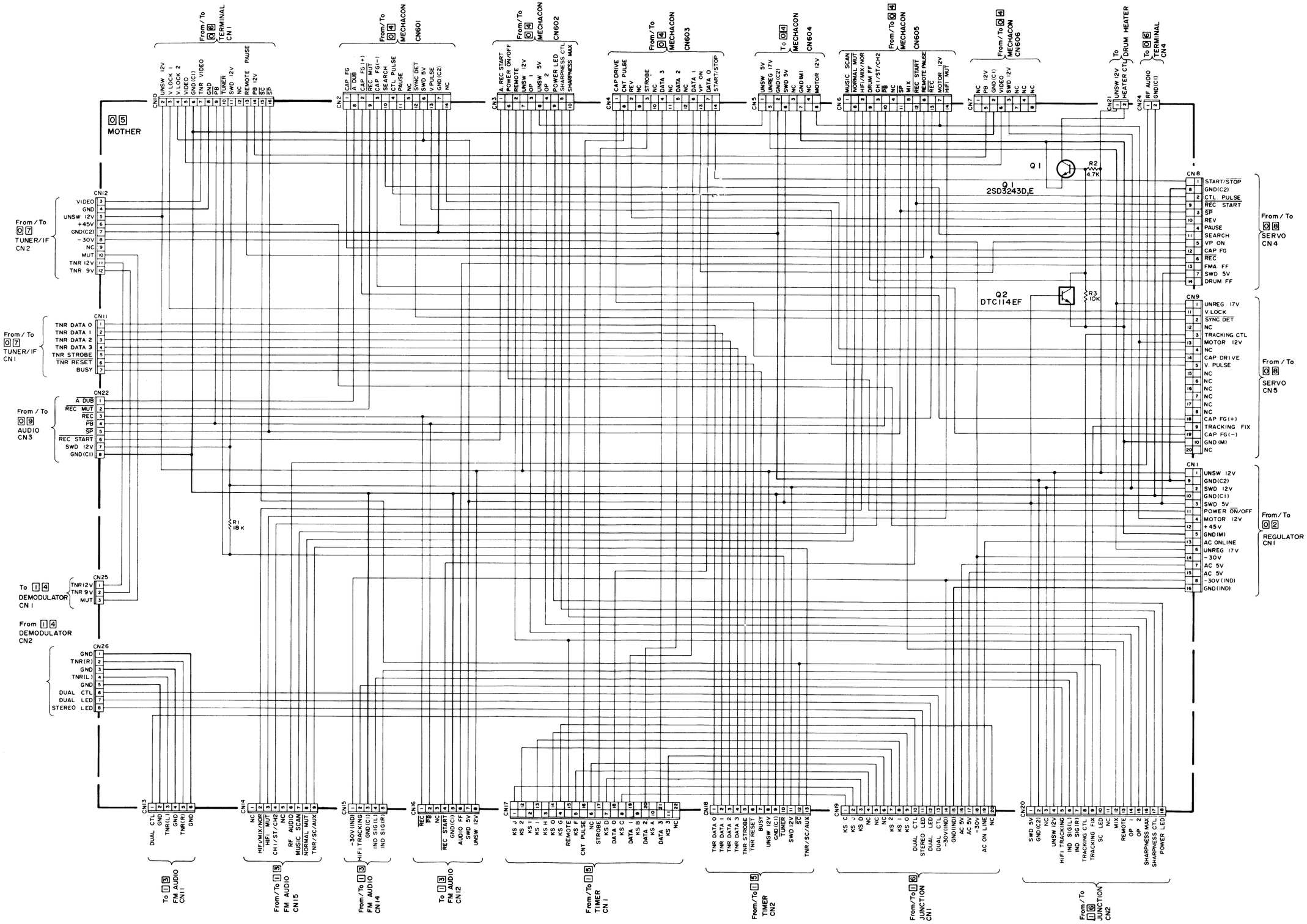

Grundplatte
Mother board

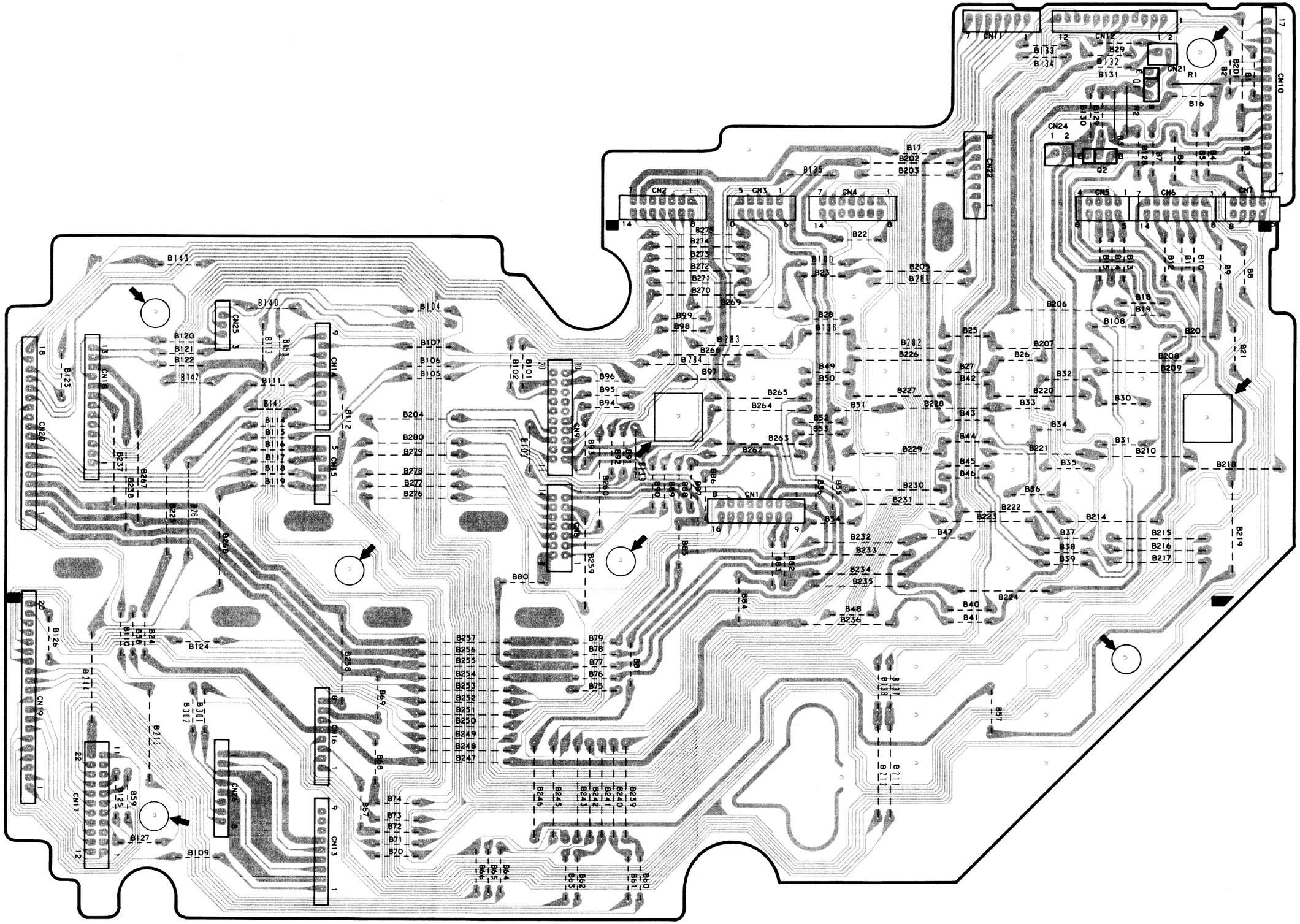

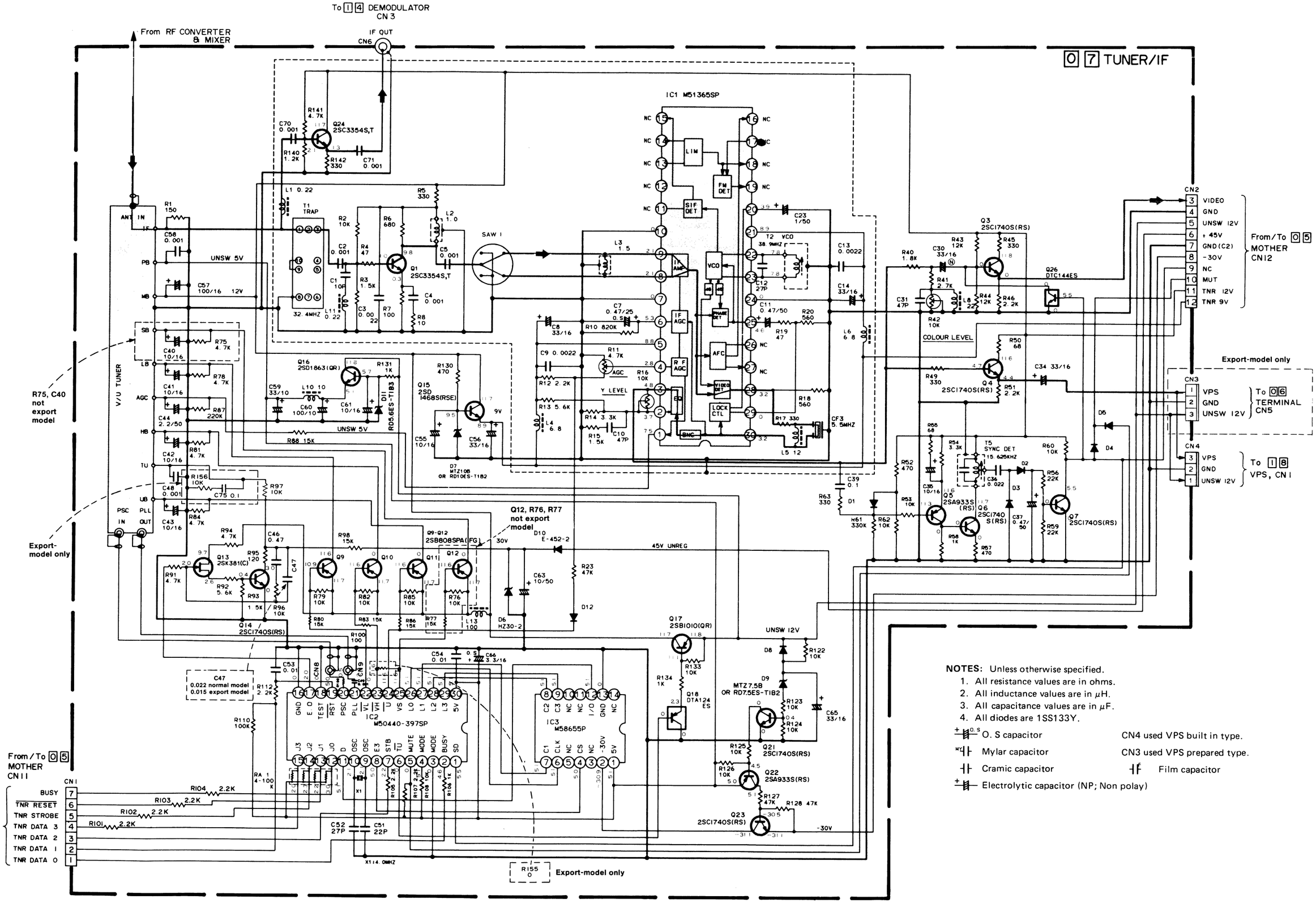

NOTES: Unless otherwise specified.

1. All resistance values are in ohms.
2. All inductance values are in μH.
3. All capacitance values are in μF.
4. All diodes are 1SS133Y.

0.S O. S capacitor
MY Mylar capacitor
Cramic capacitor
F Film capacitor
Electrolytic capacitor (NP; Non polay)

CN4 used VPS built in type.
CN3 used VPS prepared type.

Tuner-/ZF- und Demodulatorplatte
Tuner-/IF- and demodulator circuit board

—TUNER/IF—

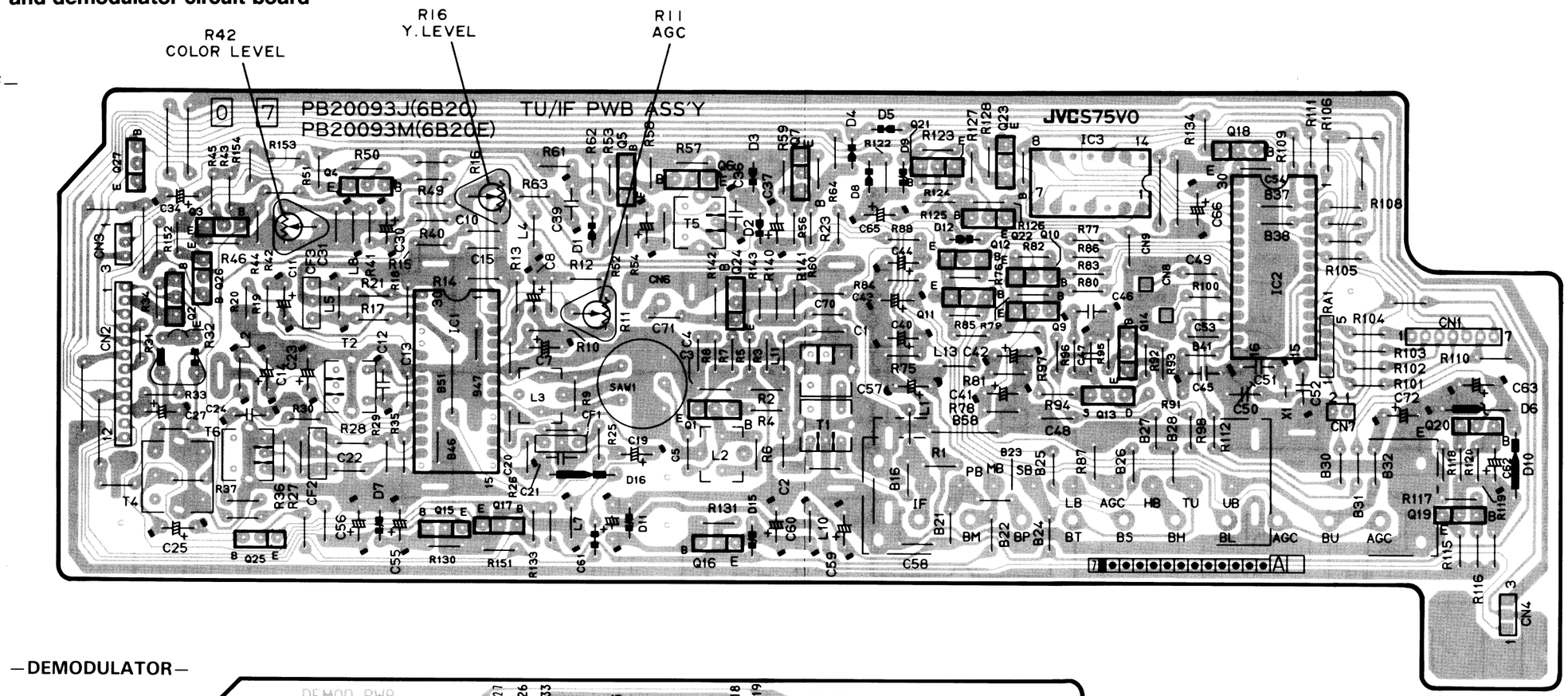

—DEMODULATOR—

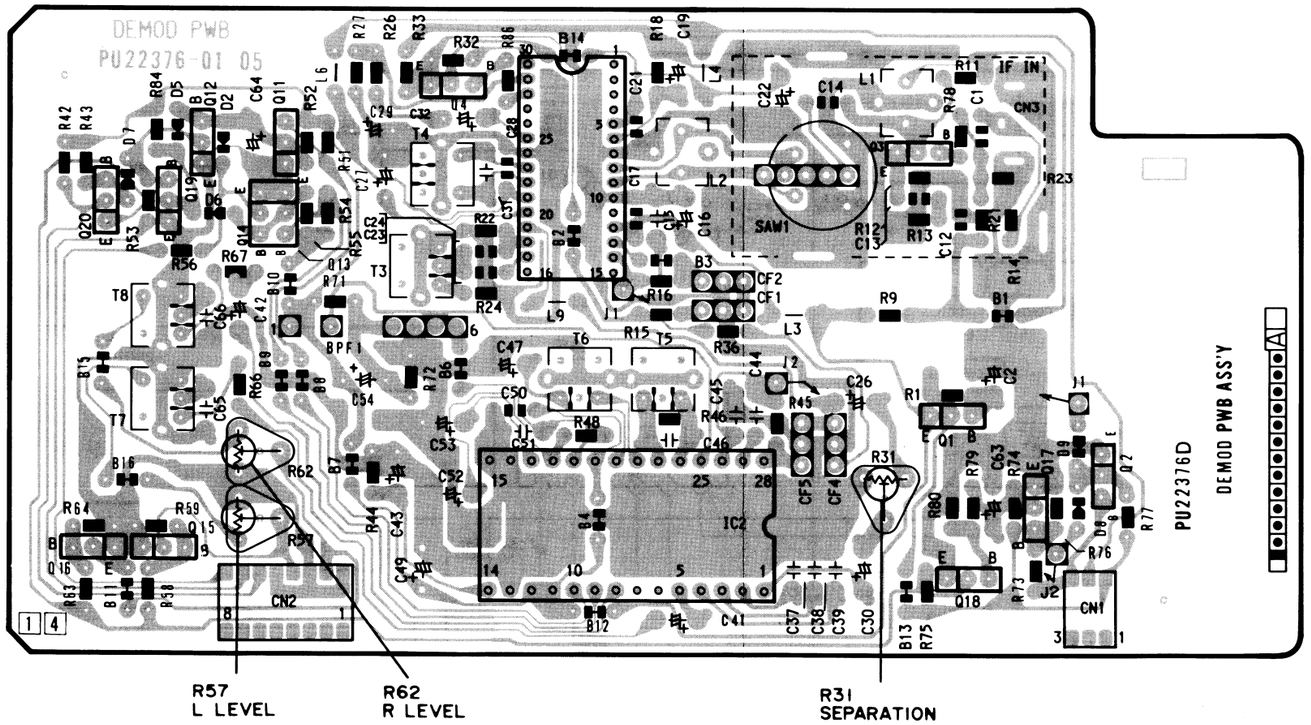

NOTE
Voltages are DC-measured with a digital voltmeter during stop mode.

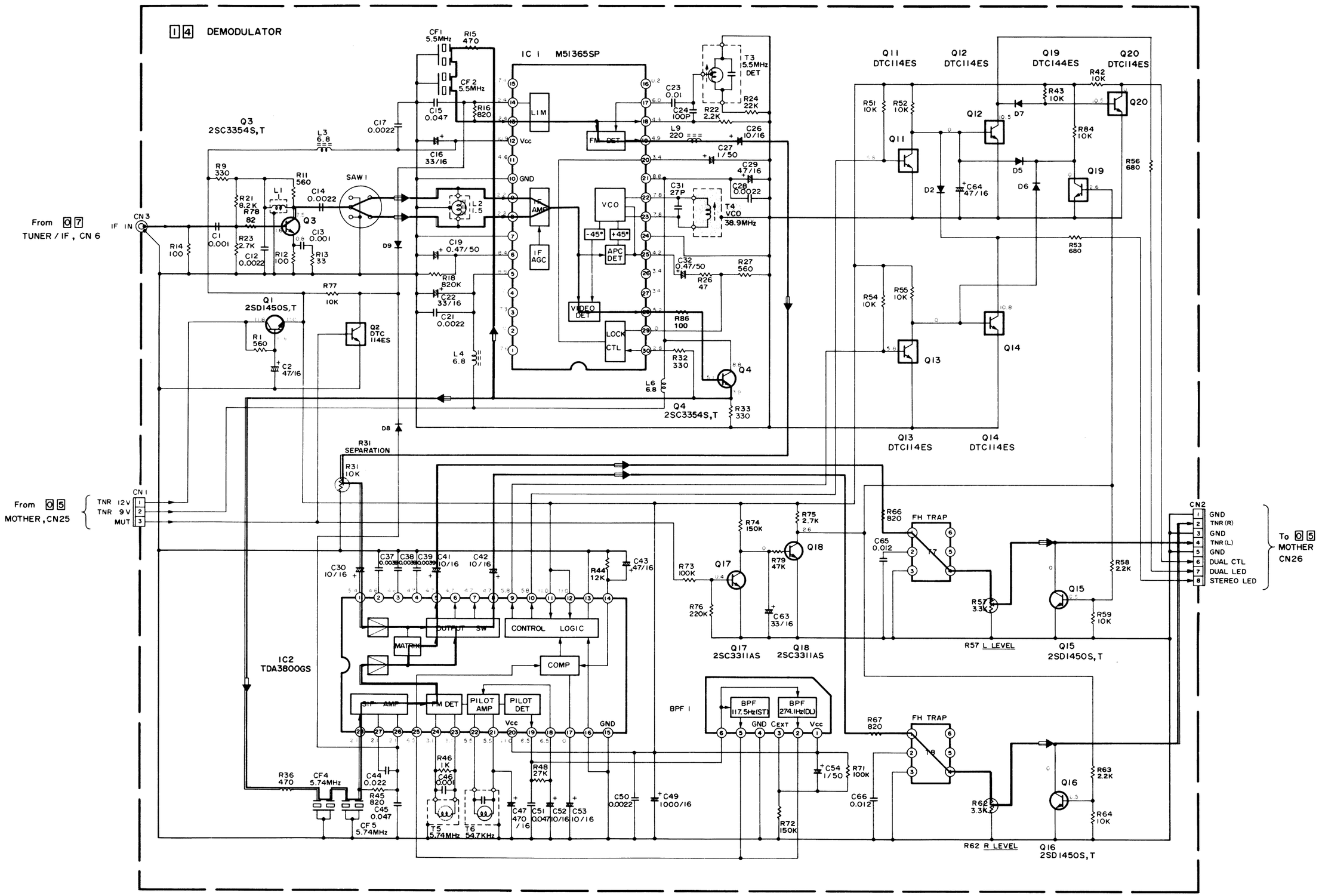

Anschlußplatte Schaltung
Terminal circuit

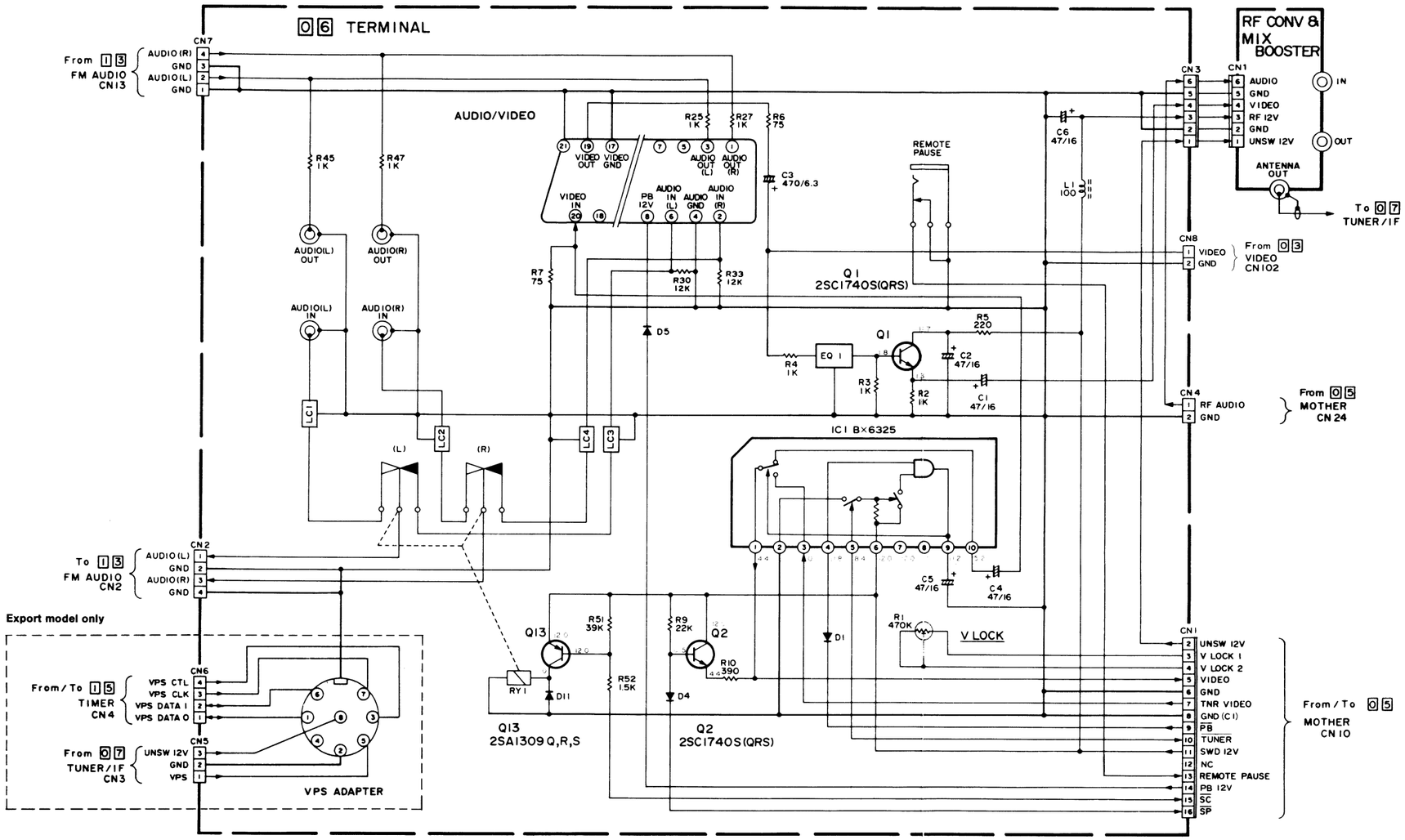

NOTE
Voltages are DC-measured with a digital voltmeter during stop mode.

Anschlußplatte
Terminal board

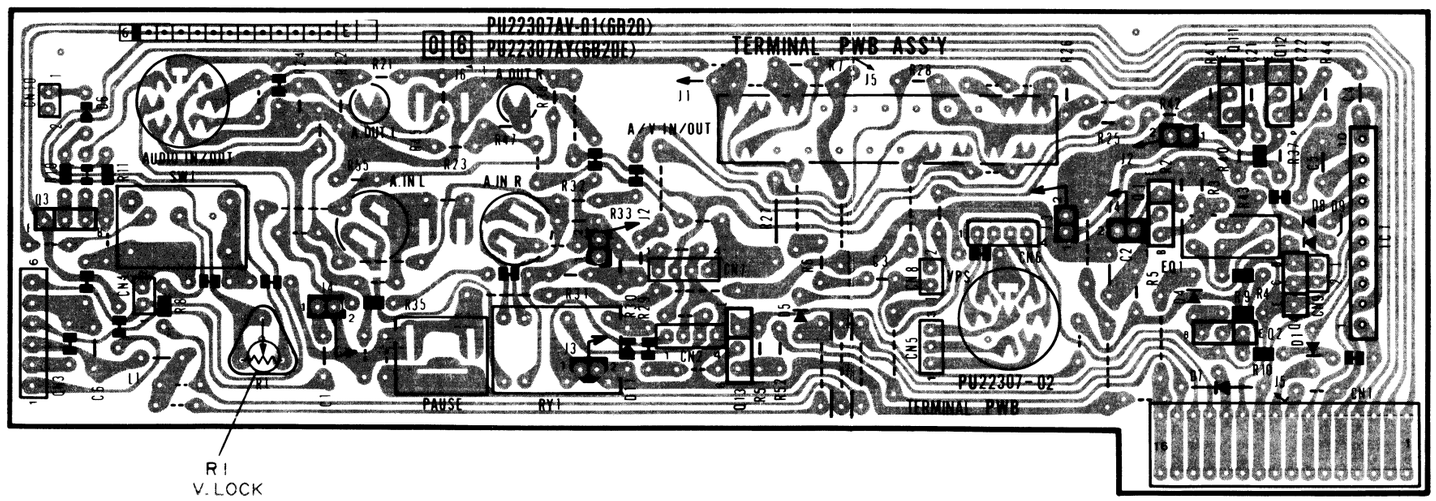

Mechaniksteuerung
Mechanism control

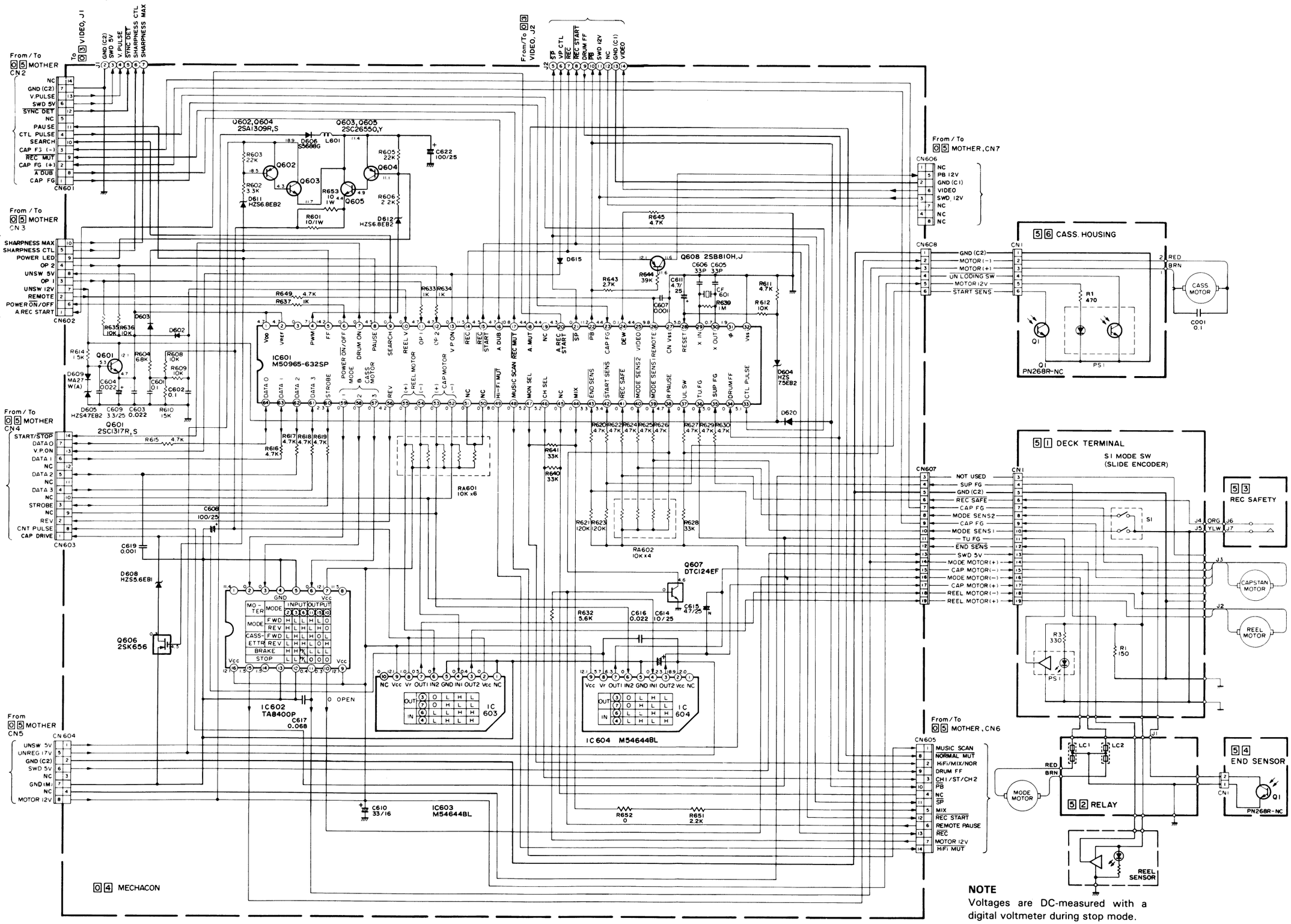

NOTE
Voltages are DC-measured with a digital voltmeter during stop mode.

Video Luminanzteil
Video luminance section

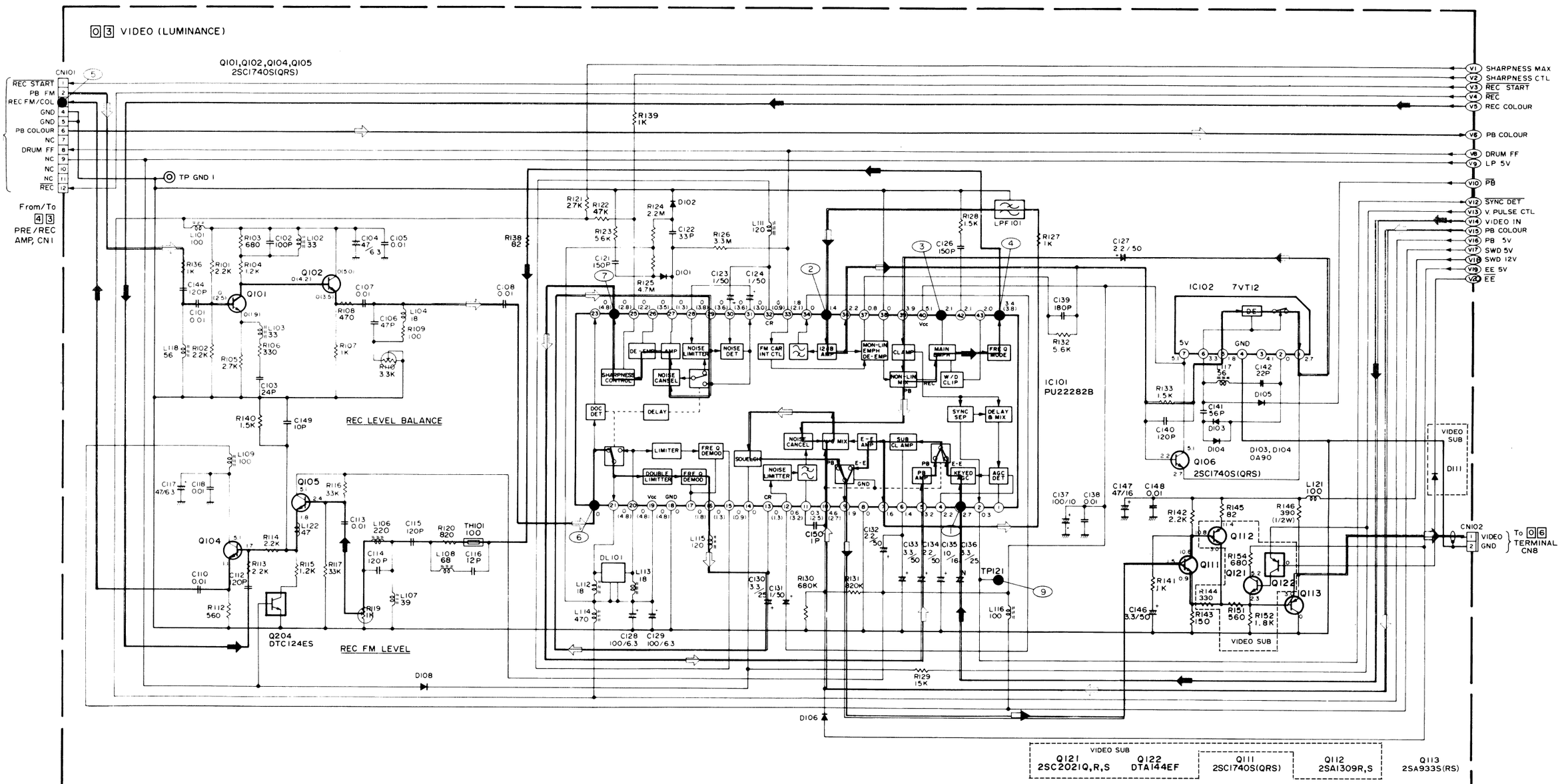

– Oszillogramme Video –
– Waveforms of Video circuit –

1	2	3	4	5	6	7	8	9	10	11
IC101-3 REC/PB 0.6 Vp-p	IC101-35 VIDEO 0.28 Vp-p	IC101-41 0.7 Vp-p	IC101-44 1.0 Vp-p	CN101-3 REC FM 0.2 Vp-p	IC101-22 PB FM 0.25 Vp-p	IC101-24 PB VIDEO 0.2 Vp-p		TP121 SYNC 5 Vp-p	IC301-15 VXO 1.1 V	IC301-5 REC COLOR 1.0 Vp-p

Video Farbteil
Video coulour section

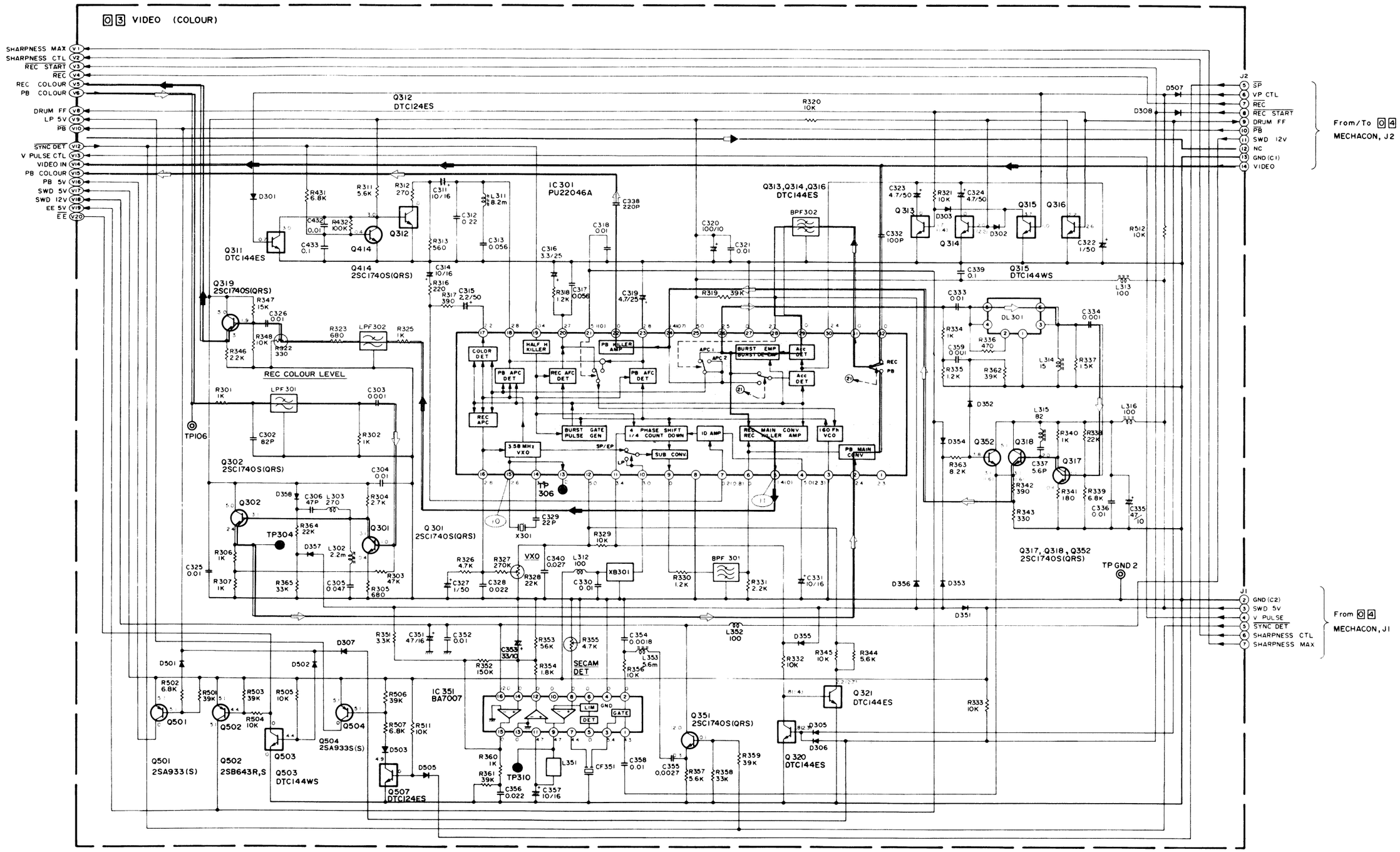

Hauptplatte, Mechaniksteuerplatte
Main board, Mechacon board

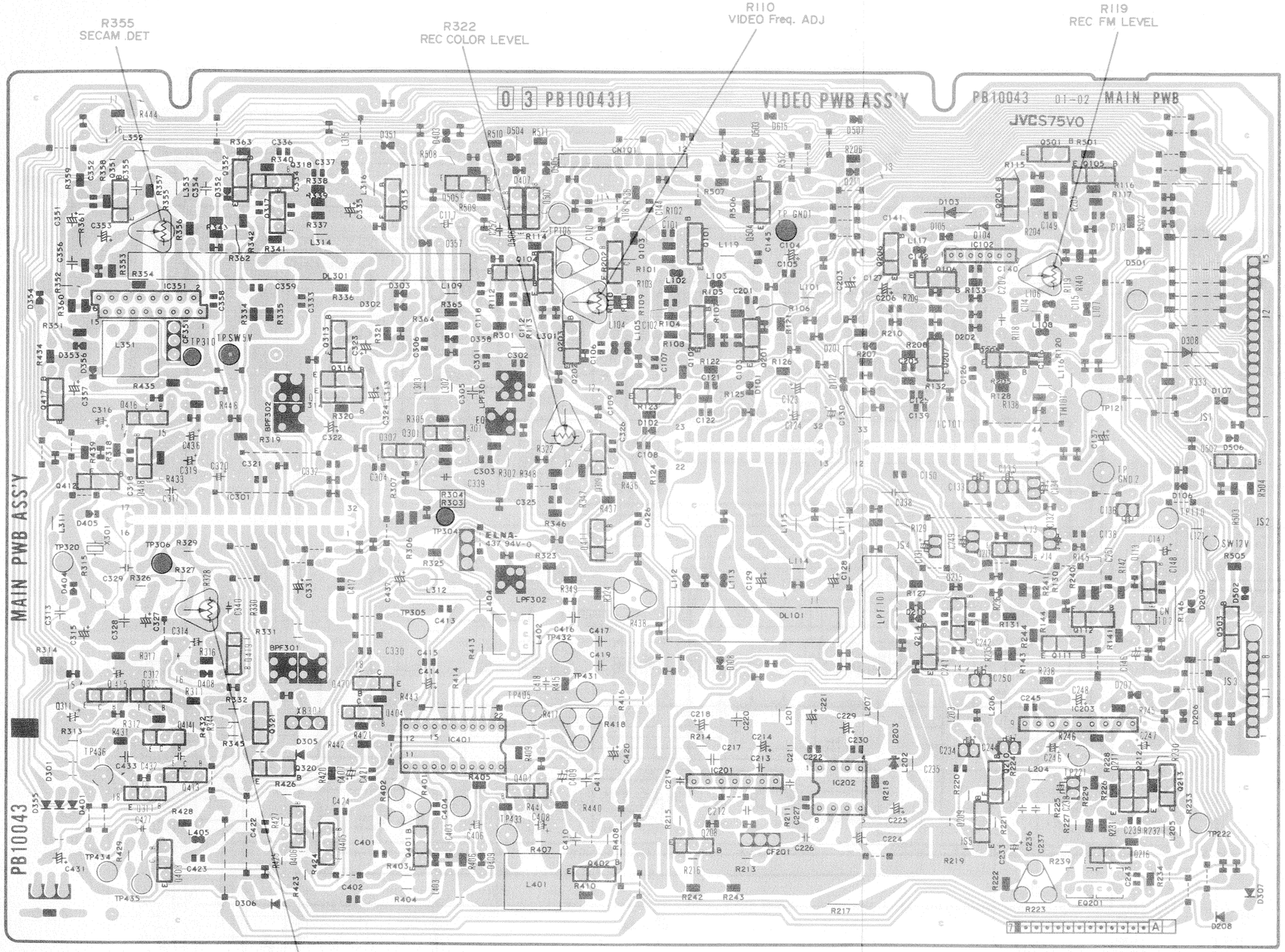

Mechaniksteuerung
Mechanism control

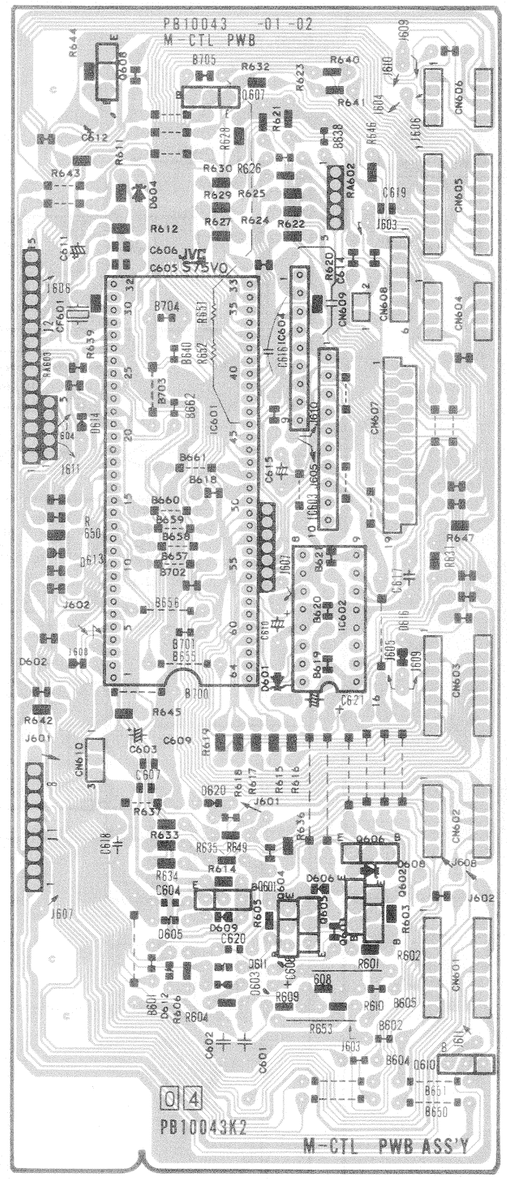

— VIDEO SUB (2) —

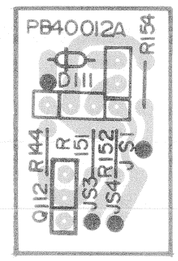

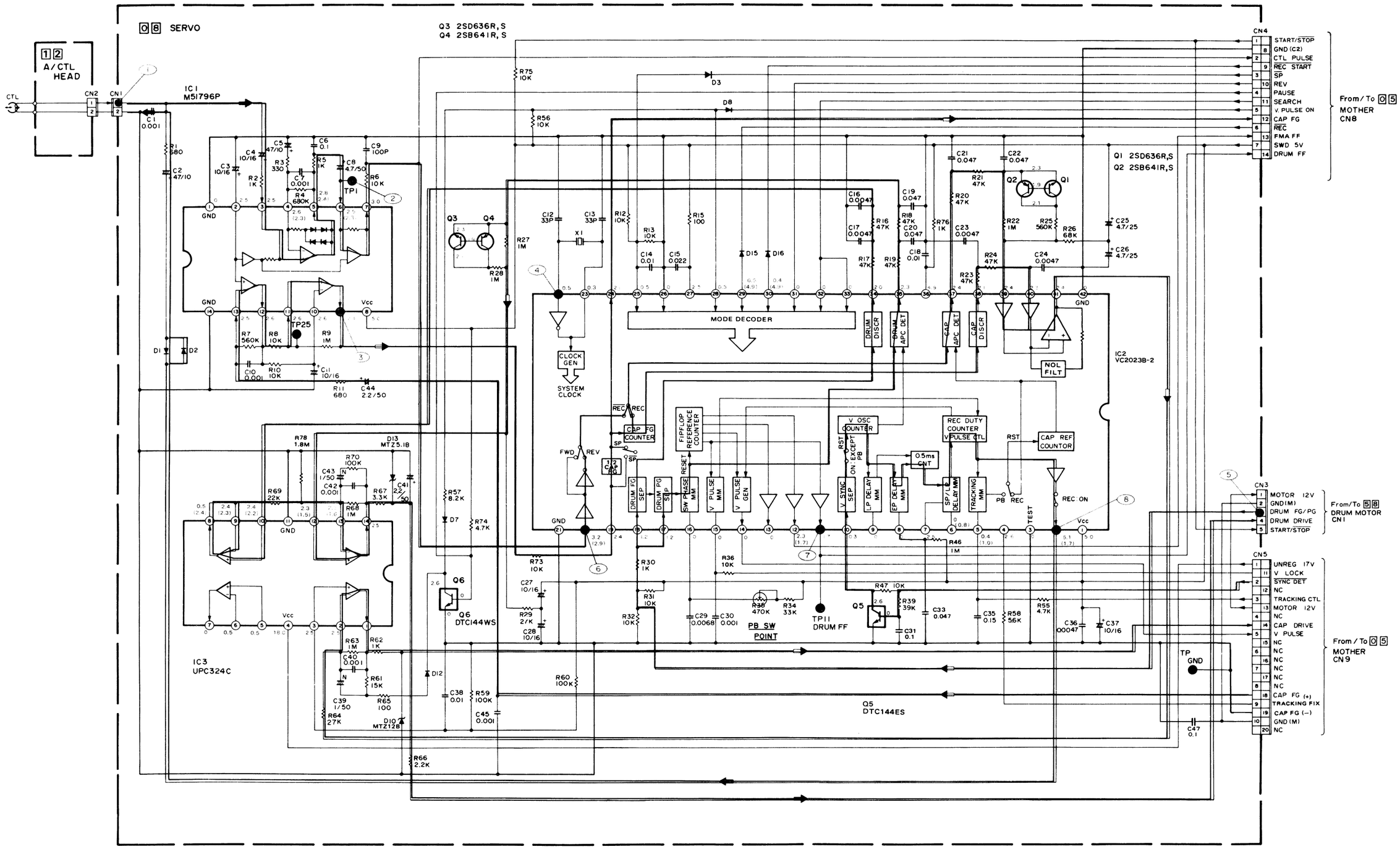
08 SERVO
12 A/CTL HEAD
CTL
CN2
CN1
IC1 M51796P
C1 0.001
R1 680
C2 47/10
C3 10/16
C4 10/16
C5 47/10
C6 0.1
C7 0.001
C8 4.7/50
C9 100P
R2 1K
R3 330
R4 680K
R5 1K
R6 10K
TP1
TP25
GND
Vcc
R7 560K
R8 10K
R9 1M
C10 0.001
R10 10K
C11 10/16
R11 680
C44 2.2/50
D1
D2
Q3 2SD636R,S
Q4 2SB641R,S
R75 10K
D3
D8
R56 10K
Q3
Q4
R27 1M
R28 1M
C12 33P
C13 33P
X1
R12 10K
R13 10K
R15 100
C14 0.01
C15 0.022
D15
D16
C16 0.0047
C17 0.0047
R16 47K
C19 0.0047
R18 47K
C20 0.047
R76 1K
C21 0.047
R21 47K
R20 47K
C22 0.047
Q2
Q1
Q1 2SD636R,S
Q2 2SB641R,S
R22 1M
R25 560K
R26 68K
C25 4.7/25
C26 4.7/25
C23 0.0047
R24 47K
C24 0.0047
R23 47K
MODE DECODER
DRUM DISCR
DRUM APC DET
CAP APC DET
CAP DISCR
NOL FILT
IC2 VC2023B-2
CLOCK GEN
SYSTEM CLOCK
REC
CAP FG COUNTER
FWD
REV
SP
CAP PG
FLIPFLOP REFERENCE COUNTER
V OSC COUNTER
REC DUTY COUNTER V PULSE CTL
0.5ms CNT
CAP REF COUNTOR
RST
PB REC
REC ON
TEST
DRUM FG SEP
DRUM PG SEP
SW PHASE MM
V PULSE MM
V PULSE GEN
V SYNC SEP
LP DELAY MM
EP DELAY MM
SP/LP DELAY MM
TRACKING MM
R78 1.8M
D13 MTZ5.1B
R70 100K
C43 1/50
C42 0.001
C41 22/50
R69 22K
R67 3.3K
R68 1M
R57 8.2K
D7
R74 4.7K
Q6
Q6 DTC144WS
R73 10K
C27 10/16
R29 2/K
C28 10/16
R30 1K
R31 10K
R32 10K
R36 10K
R38 470K
R34 33K
C29 0.0068
C30 0.001
PB SW POINT
TP11 DRUM FF
R47 10K
Q5
R39 39K
C31 0.1
C33 0.047
C35 0.15
R58 56K
R55 4.7K
C36 00047
C37 10/16
R46 1M
IC3 UPC324C
R63 1M
R62 1K
C40 0.001
R61 15K
R65 100
C39 1/50
R64 27K
D12
D10 MTZ12B
C38 0.01
R59 100K
C45 0.001
R60 100K
R66 2.2K
Q5 DTC144ES
TP GND
C47 0.1
CN4
1 START/STOP
8 GND (C2)
2 CTL PULSE
9 REC START
3 SP
10 REV
4 PAUSE
11 SEARCH
5 V. PULSE ON
12 CAP FG
6 REC
13 FMA FF
7 SWD 5V
14 DRUM FF
From/To 05 MOTHER CN8
CN3
1 MOTOR 12V
2 GND(M)
3 DRUM FG/PG
4 DRUM DRIVE
5 START/STOP
From/To 58 DRUM MOTOR CN1
CN5
1 UNREG 17V
11 V LOCK
2 SYNC DET
12 NC
3 TRACKING CTL
13 MOTOR 12V
4 NC
14 CAP DRIVE
5 V PULSE
15 NC
6 NC
16 NC
7 NC
17 NC
8 NC
18 CAP FG (+)
9 TRACKING FIX
19 CAP FG (−)
10 GND (M)
20 NC
From / To 05 MOTHER CN9

Servoplatte
Servo board

– Oszillogramme Servo –
– Waveforms of servo circuit –

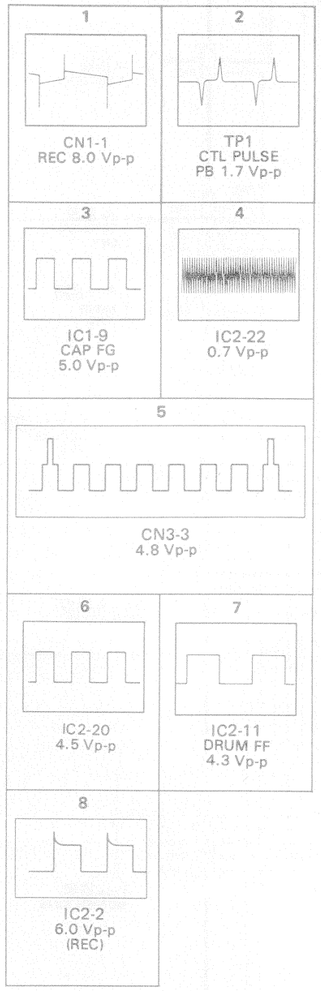

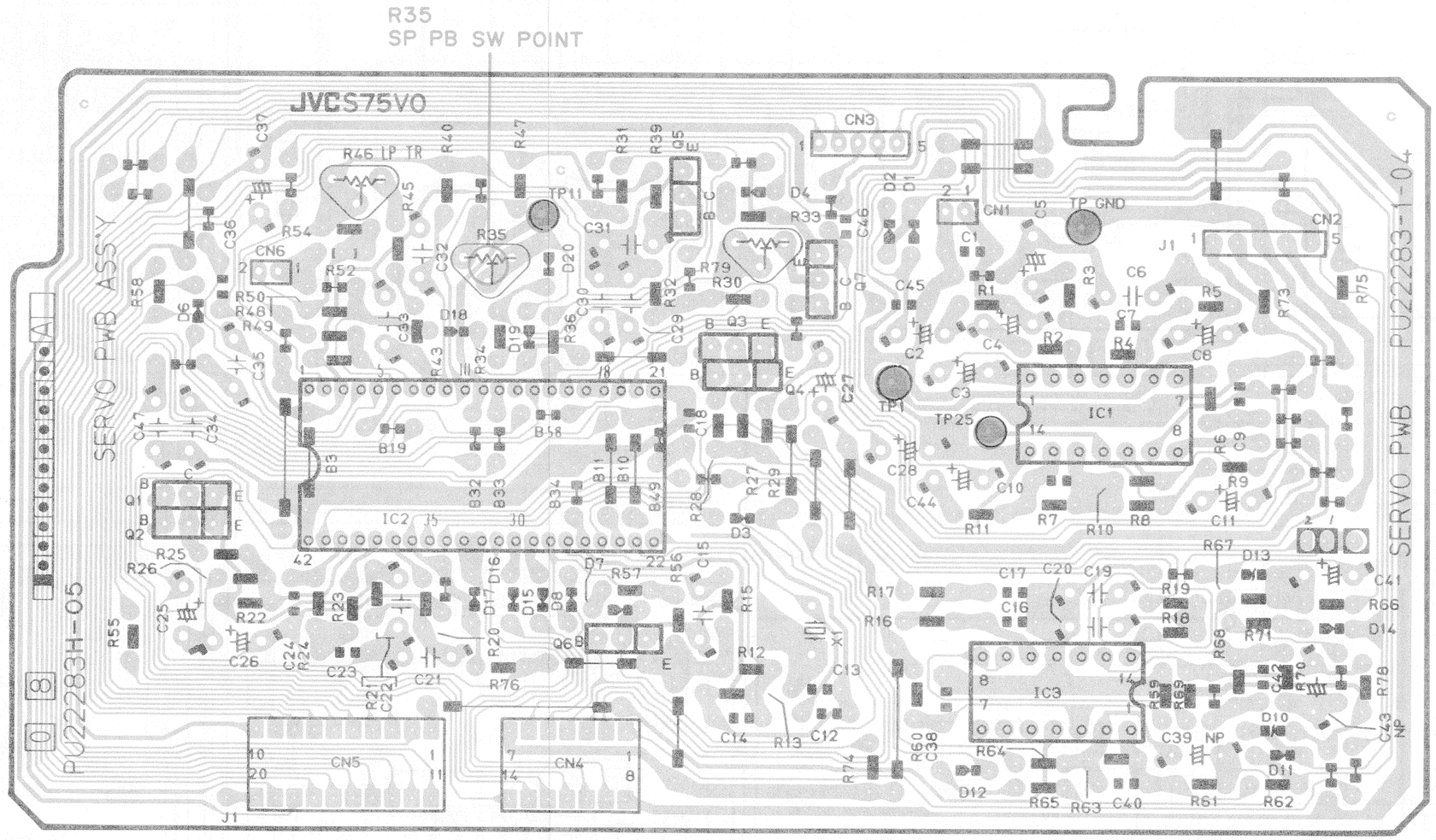

FM Audio

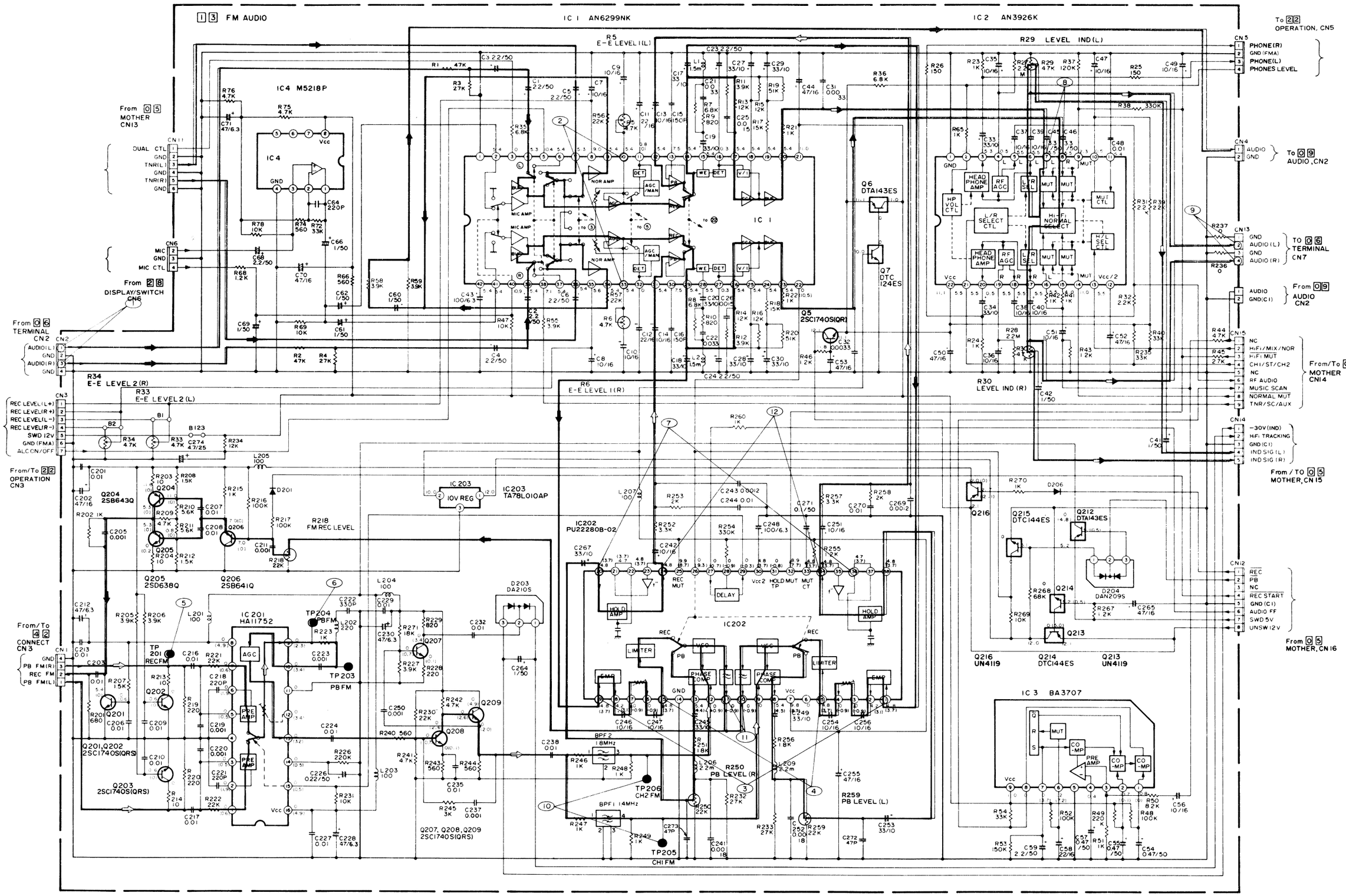

13 FM AUDIO
IC 1 AN6299NK
IC 2 AN3926K
IC 3 BA3707
IC 4 M5218P
IC 201 HA11752
IC 202 PU22280B-02
IC 203 TA78L010AP
R5 E-E LEVEL 1(L)
R6 E-E LEVEL 1(R)
R29 LEVEL IND(L)
R30 LEVEL IND(R)
R34 E-E LEVEL 2(R)
R33 E-E LEVEL 2(L)
R218 FM REC LEVEL
R250 PB LEVEL (R)
R259 PB LEVEL (L)
Q6 DTA143ES
Q7 DTC124ES
Q5 2SC1740S(QR)
Q204 2SB643Q
Q205 2SD638Q
Q206 2SB641Q
Q201,Q202 2SC1740S(QRS)
Q203 2SC1740S(QRS)
Q207, Q208, Q209 2SC1740S(QRS)
Q215 DTC144ES
Q212 DTA143ES
Q216 UN4119
Q214 DTC144ES
Q213 UN4119
D204 DAN209S
D203 DA210S
From 05 MOTHER CN13
From 28 DISPLAY/SWITCH CN6
From 06 TERMINAL CN2
From/To 22 OPERATION CN3
From/To 42 CONNECT CN3
To 22 OPERATION, CN5
To 09 AUDIO, CN2
To 06 TERMINAL CN7
From 09 AUDIO CN2
From/To 05 MOTHER CN14
From / TO 05 MOTHER, CN15
From 05 MOTHER, CN16

FM Audioplatte
FM audio board

– Oszillogramme FM Audio –
– Waveforms of FM audio circuit –

1 AUDIO IN 0.9 Vp-p	2 IC1-10, 33 REC 50 mVp-p
3 IC202-1, 19 0.8 Vp-p	4 IC202-5, 15 0.12 Vp-p
5 TP202 REC FM 0.4 Vp-p	6 TP204 PB FM 0.15 Vp-p
7 IC202-20,36 PB 50 mVp-p	8 IC2-7, 8 0.36 Vp-p
9 AUDIO OUT 1.2 Vp-p	10 TP205, 206 PB 0.5 Vp-p
11 IC202-10, 11 REC 0.66 Vp-p	12 IC202-24, 34 PB 0.9 V REC 0.4 V

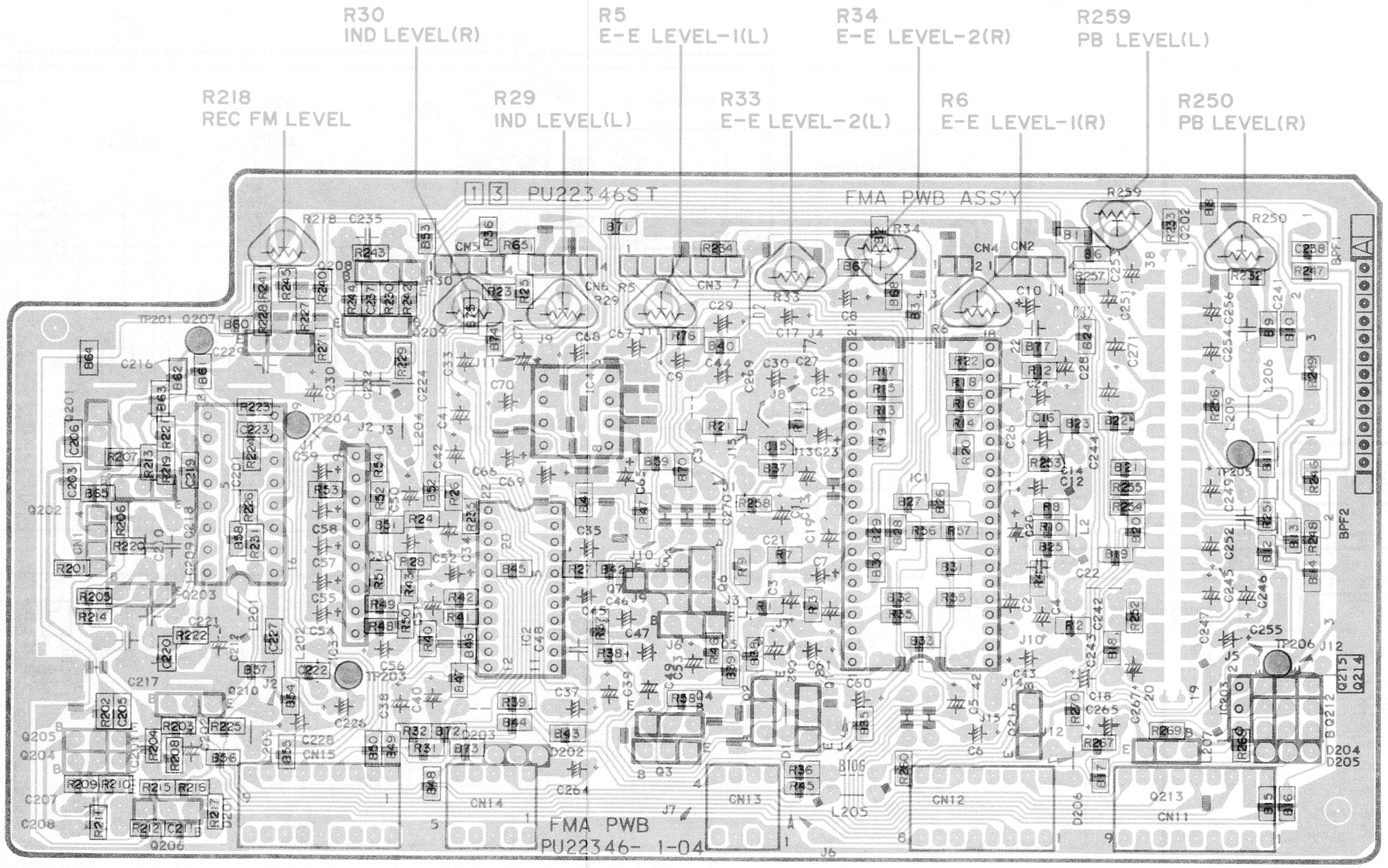

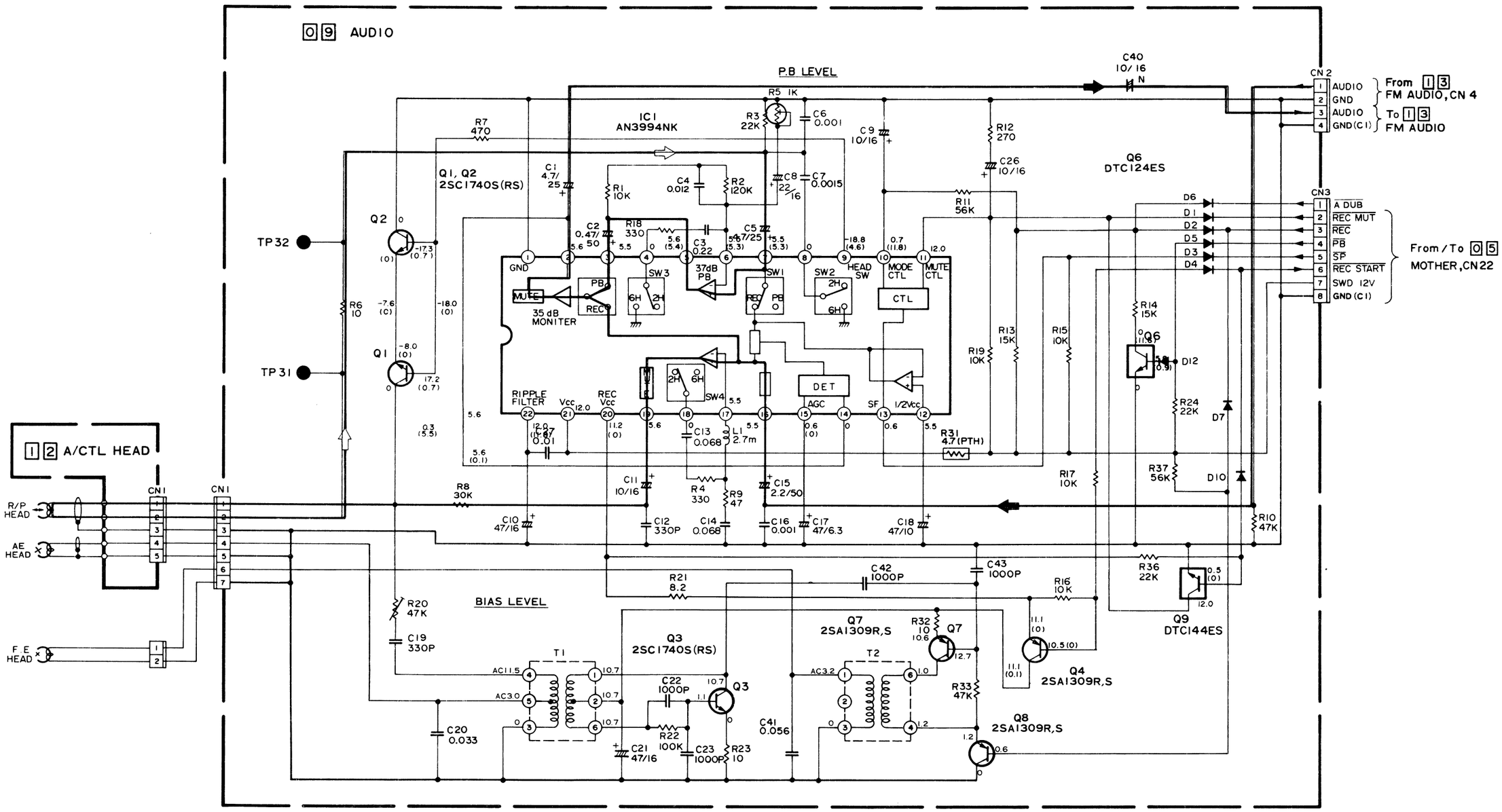
09 AUDIO
P.B LEVEL
IC1
AN3994NK
Q1, Q2
2SC1740S(RS)
Q6
DTC124ES
Q3
2SC1740S(RS)
Q7
2SA1309R,S
Q4
2SA1309R,S
Q8
2SA1309R,S
Q9
DTC144ES
BIAS LEVEL
35 dB
MONITER
37dB
PB
HEAD
SW
MODE
CTL
MUTE
CTL
RIPPLE
FILTER
REC
Vcc
DET
AGC
SF
1/2Vcc
CN2
AUDIO
GND
AUDIO
GND(C1)
From 13
FM AUDIO, CN 4
To 13
FM AUDIO
CN3
A DUB
REC MUT
REC
PB
SP
REC START
SWD 12V
GND(C1)
From / To 05
MOTHER, CN22
12 A/CTL HEAD
CN1
R/P
HEAD
AE
HEAD
F.E
HEAD
TP32
TP31
R1 10K
R2 120K
R3 22K
R4 330
R5 1K
R6 10
R7 470
R8 30K
R9 47
R10 47K
R11 56K
R12 270
R13 15K
R14 15K
R15 10K
R16 10K
R17 10K
R18 330
R19 10K
R20 47K
R21 8.2
R22 100K
R23 10
R24 22K
R31 4.7(PTH)
R32 10
R33 47K
R36 22K
R37 56K
C1 4.7/25
C2 0.47/50
C3 0.22
C4 0.012
C5 4.7/25
C6 0.001
C7 0.0015
C8 22/16
C9 10/16
C10 47/16
C11 10/16
C12 330P
C13 0.068
C14 0.068
C15 2.2/50
C16 0.001
C17 47/6.3
C18 47/10
C19 330P
C20 0.033
C21 47/16
C22 1000P
C23 1000P
C26 10/16
C40 10/16
C41 0.056
C42 1000P
C43 1000P
L1 2.7m
T1
T2
D1
D2
D3
D4
D5
D6
D7
D10
D12
Q1
Q2
Q3
Q4
Q6
Q7
Q8
Q9
SW1
SW2
SW3
SW4
PB
REC
MUTE
2H
6H

— AUDIO —

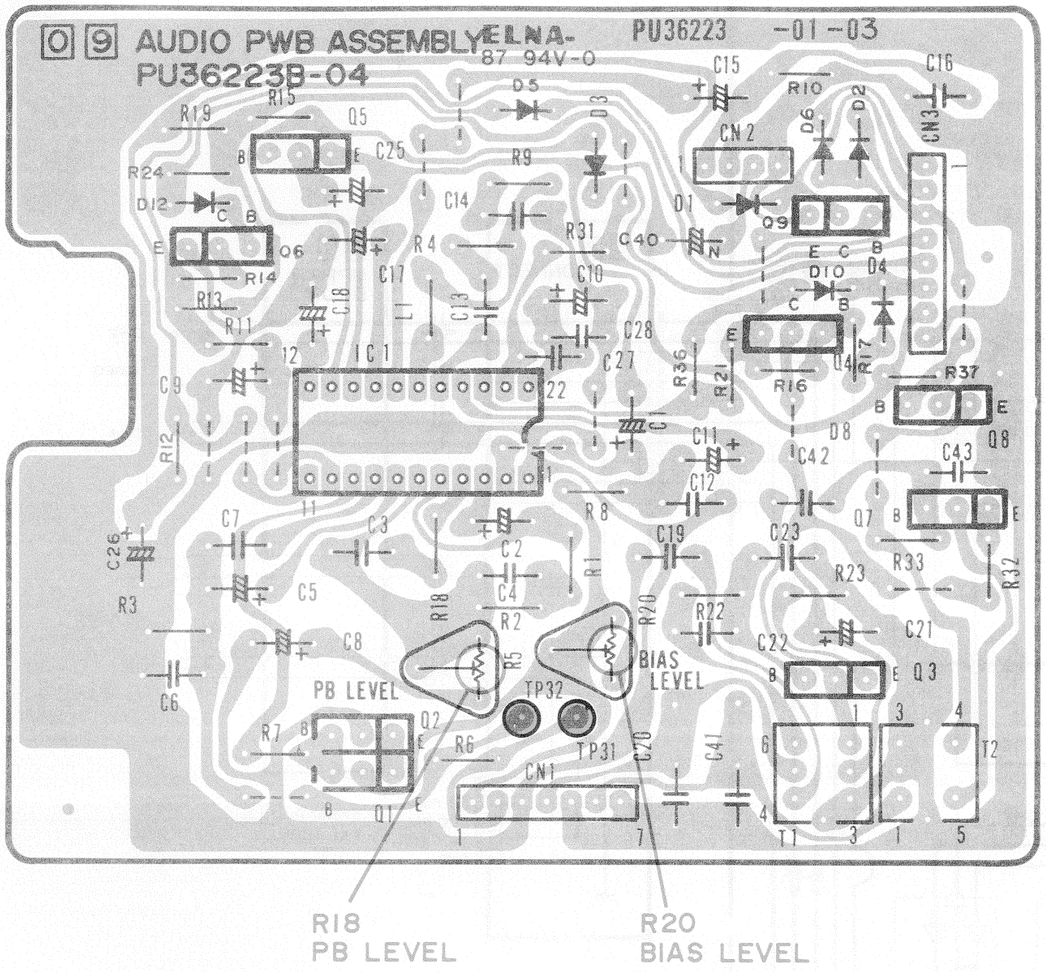

– Deck-Anschluß –
– Deck terminal –

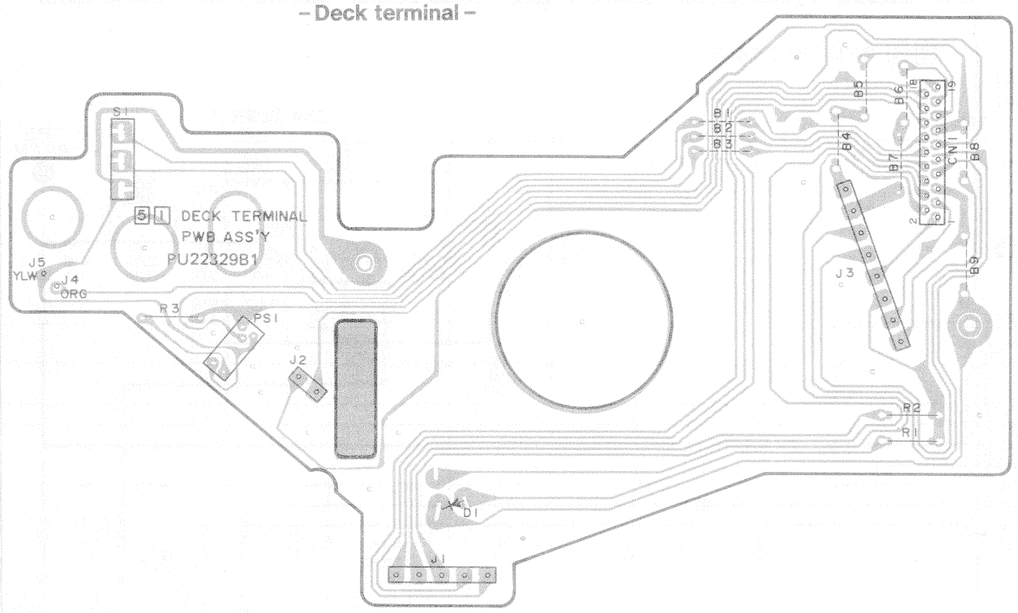

– Audio CTL-Kopf –
– A/CTL Head –

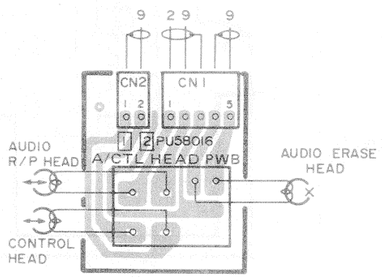

– Cassettenfach –
– Cassette housing –

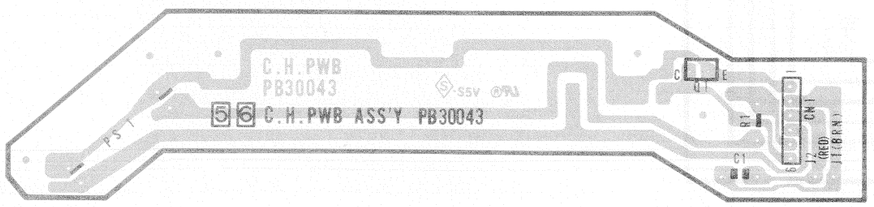

– Relais –
– Relay –

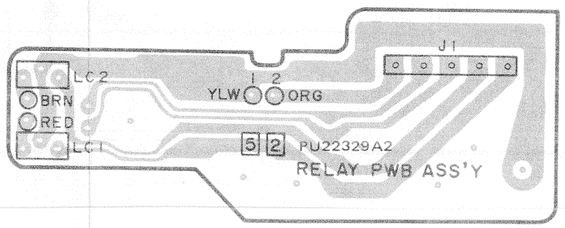

– Aufnahmesicherung –
– REC safety –

– End sensor –

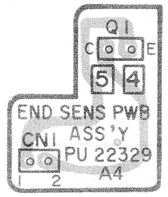

Vor- und Aufnahmeverstärker
Pre, record amplifier

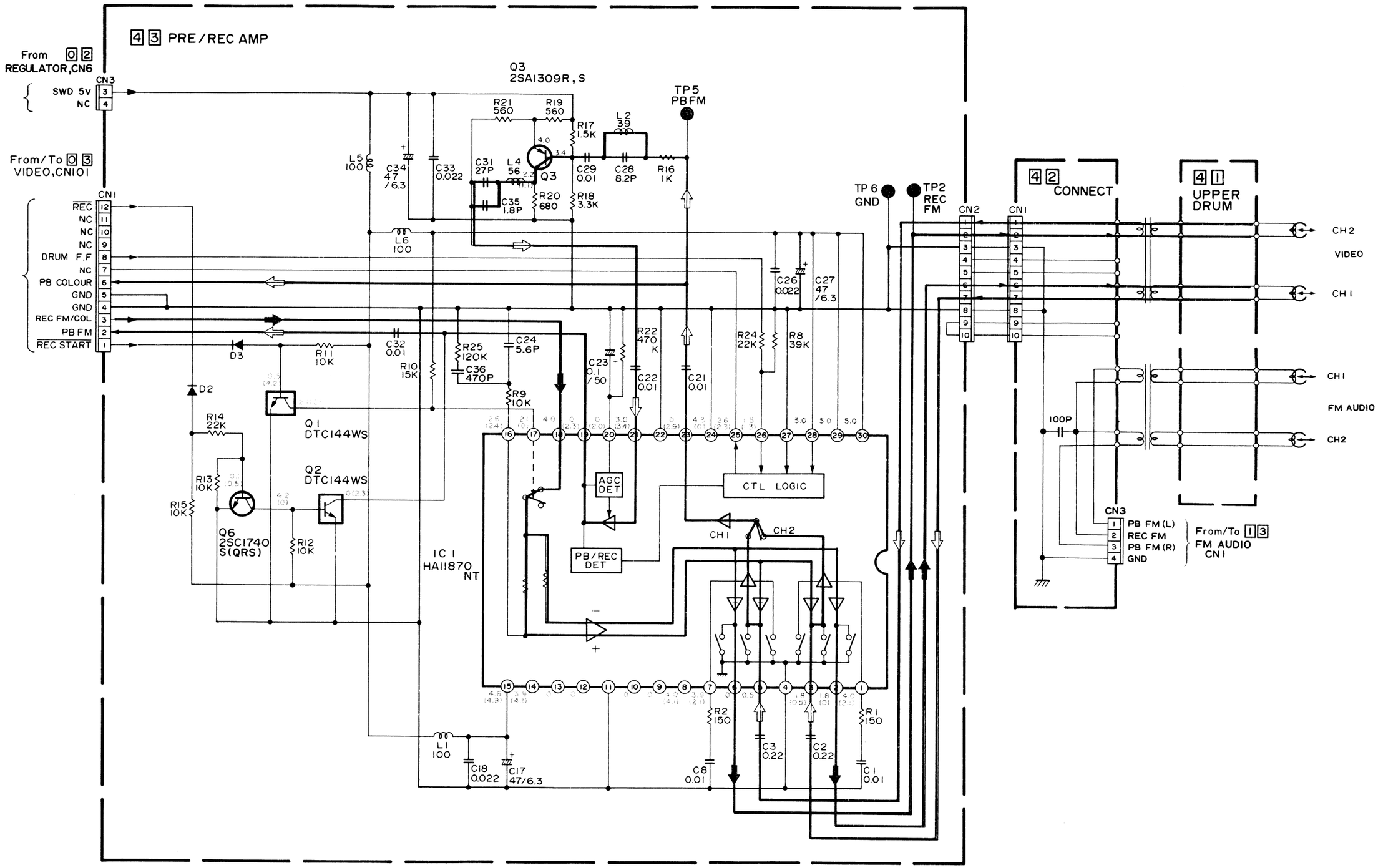

Vor- und Aufnahmeverstärkerplatte
Pre/rec and upper drum circuit boards

– Vor-/Aufnahmeverstärker –
– PRE/REC –

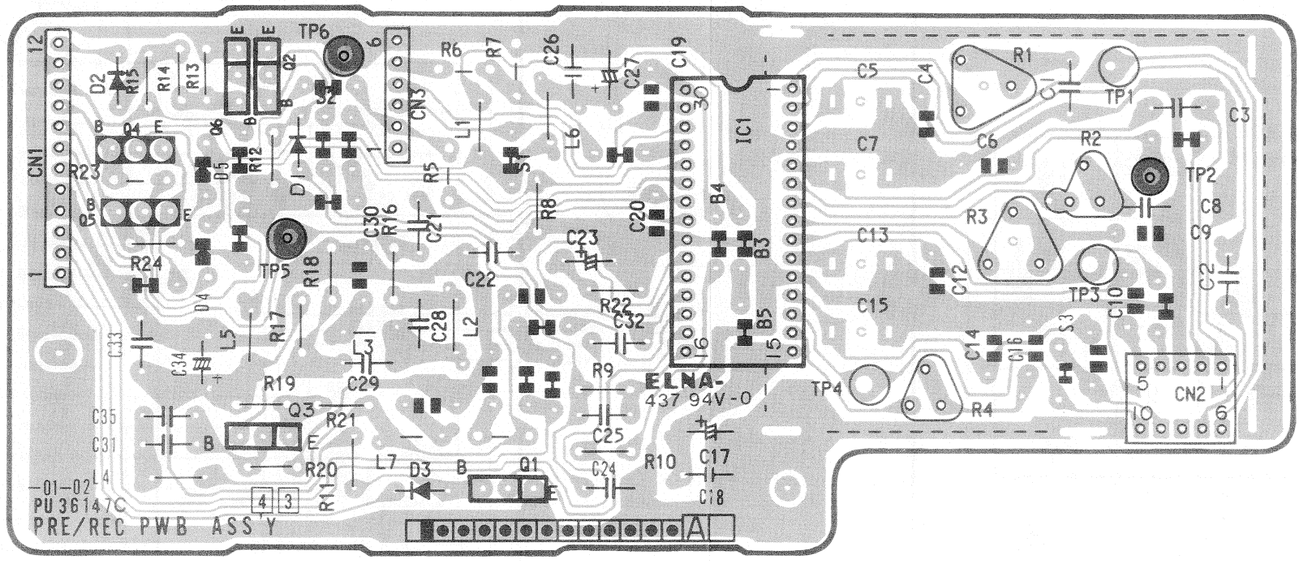

– Kopftrommelplatte –
– Upper drum –

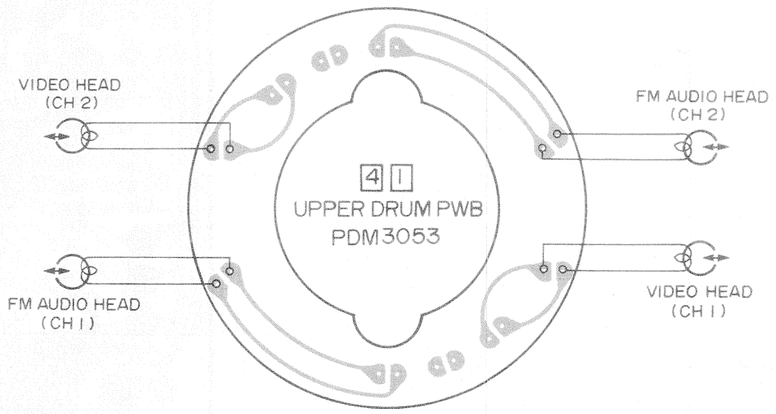

HF-Konverter
RF-Converter

Note:
1. All parts slown in this schematic are critical for safety.
2. This schematic is only for reference.
   Avoid replacing individual parts.
   Replace the entire unit only.

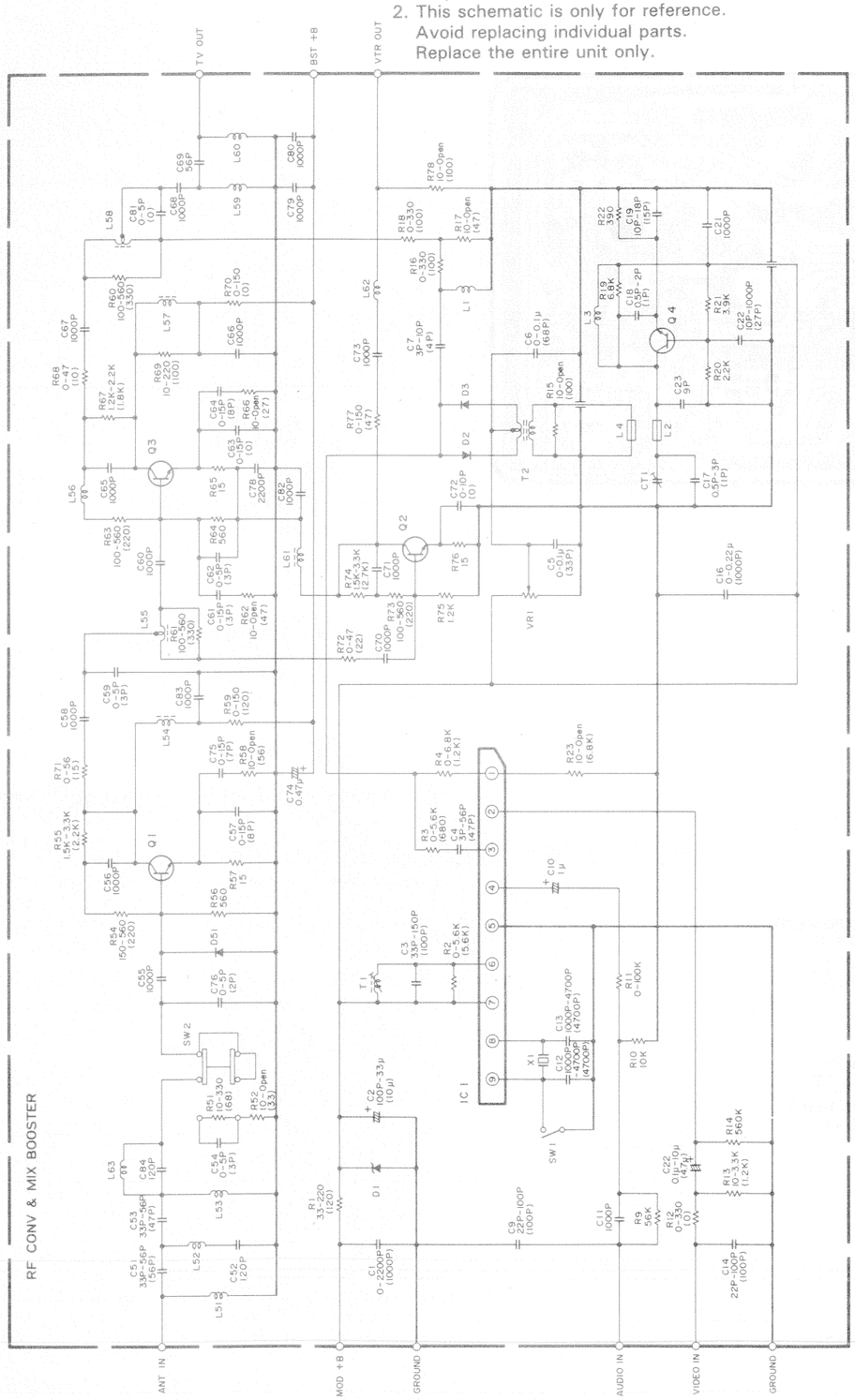

VPS

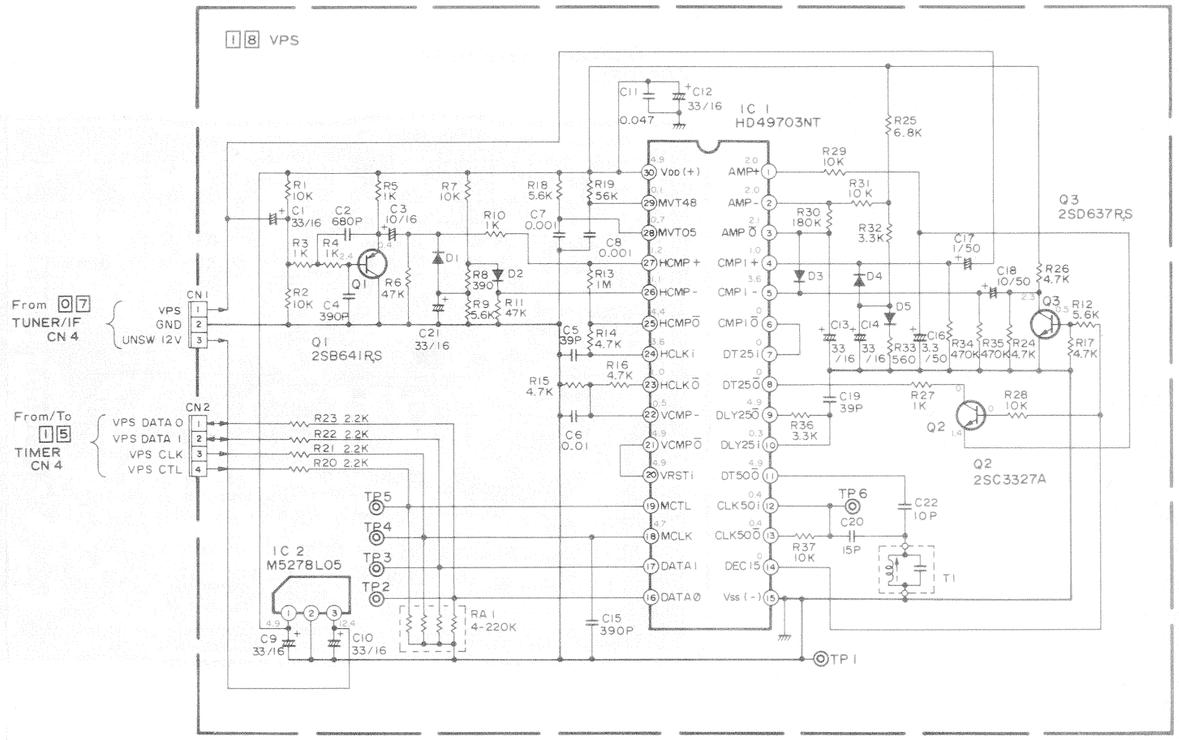

– VPS-Platte –
– VPS –

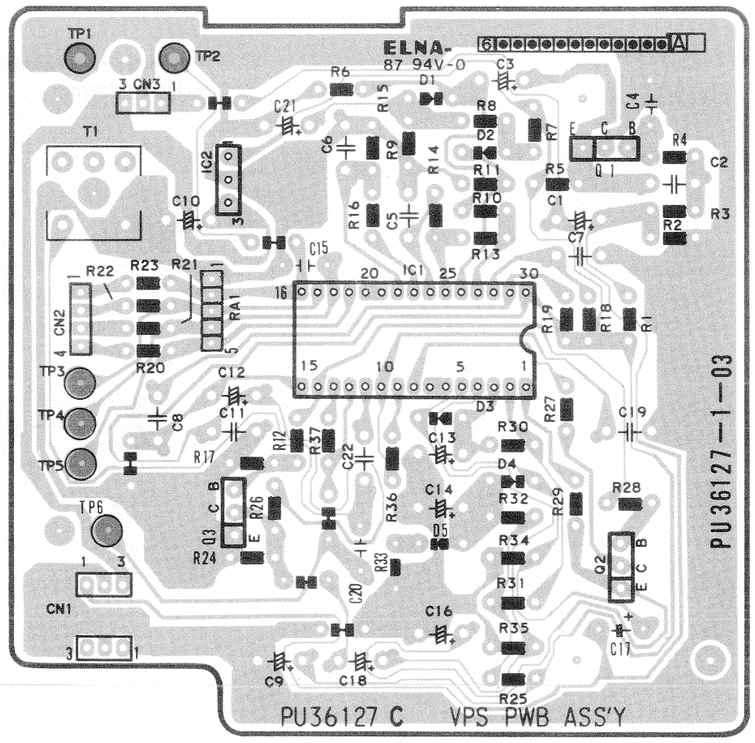

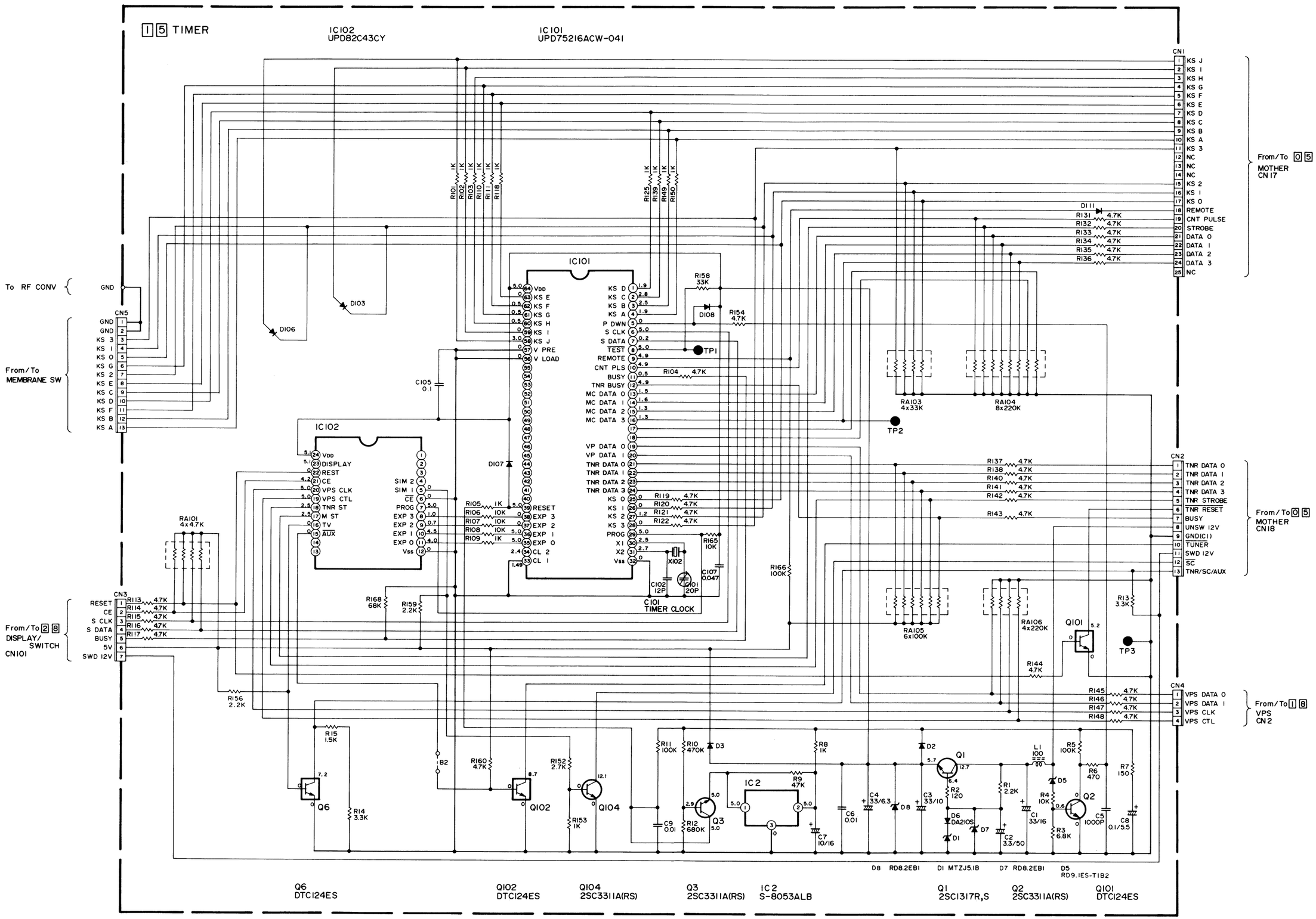
1 5 TIMER
IC102
UPD82C43CY
IC101
UPD75216ACW-041
CN1
KS J
KS I
KS H
KS G
KS F
KS E
KS D
KS C
KS B
KS A
KS 3
NC
NC
NC
KS 2
KS 1
KS 0
REMOTE
CNT PULSE
STROBE
DATA 0
DATA 1
DATA 2
DATA 3
NC
From/To 0 5
MOTHER
CN17
To RF CONV
GND
CN5
From/To
MEMBRANE SW
IC101
IC102
DI03
DI06
DI07
DI08
DI11
R101 1K
R102 1K
R103 1K
R110 1K
R111 1K
R118 1K
R125 1K
R139 1K
R149 1K
R150 1K
R131 4.7K
R132 4.7K
R133 4.7K
R134 4.7K
R135 4.7K
R136 4.7K
R158 33K
R154 4.7K
R104 4.7K
TP1
TP2
TP3
RA103 4x33K
RA104 8x220K
RA105 6x100K
RA106 4x220K
RA101 4x4.7K
R105 1K
R106 10K
R107 10K
R108 10K
R109 1K
R119 4.7K
R120 4.7K
R121 4.7K
R122 4.7K
R165 10K
R166 100K
X102
C102 12P
C101 20P
C101
TIMER CLOCK
C107 0.047
C105 0.1
R137 4.7K
R138 4.7K
R140 4.7K
R141 4.7K
R142 4.7K
R143 4.7K
CN2
TNR DATA 0
TNR DATA 1
TNR DATA 2
TNR DATA 3
TNR STROBE
TNR RESET
BUSY
UNSW 12V
GND(C1)
TUNER
SWD 12V
SC
TNR/SC/AUX
From/To 0 5
MOTHER
CN18
R13 3.3K
R144 4.7K
R145 4.7K
R146 4.7K
R147 4.7K
R148 4.7K
CN4
VPS DATA 0
VPS DATA 1
VPS CLK
VPS CTL
From/To 1 8
VPS
CN2
From/To 2 8
DISPLAY/
SWITCH
CN101
CN3
RESET
CE
S CLK
S DATA
BUSY
5V
SWD 12V
R113 4.7K
R114 4.7K
R115 4.7K
R116 4.7K
R117 4.7K
R168 68K
R159 2.2K
R156 2.2K
R15 1.5K
R14 3.3K
Q6
DTC124ES
R160 4.7K
R152 2.7K
R153 1K
Q102
DTC124ES
Q104
2SC3311A(RS)
R11 100K
R10 470K
D3
R8 1K
R9 4.7K
R12 680K
C9 0.01
Q3
2SC3311A(RS)
IC2
S-8053ALB
C6 0.01
C4 33/63
C7 10/16
D8 RD8.2EB1
D2
Q1
2SC1317R,S
C3 33/10
R2 120
D6 DA210S
D1 MTZJ5.1B
D7 RD8.2EB1
R1 2.2K
C1 33/16
C2 3.3/50
L1 100
R5 100K
R6 470
D5
R4 10K
R3 6.8K
Q2
2SC3311A(RS)
C5 1000P
C8 0.1/5.5
D5 RD9.1ES-T1B2
R7 150
Q101
DTC124ES

Display/Schalter
Display/switch

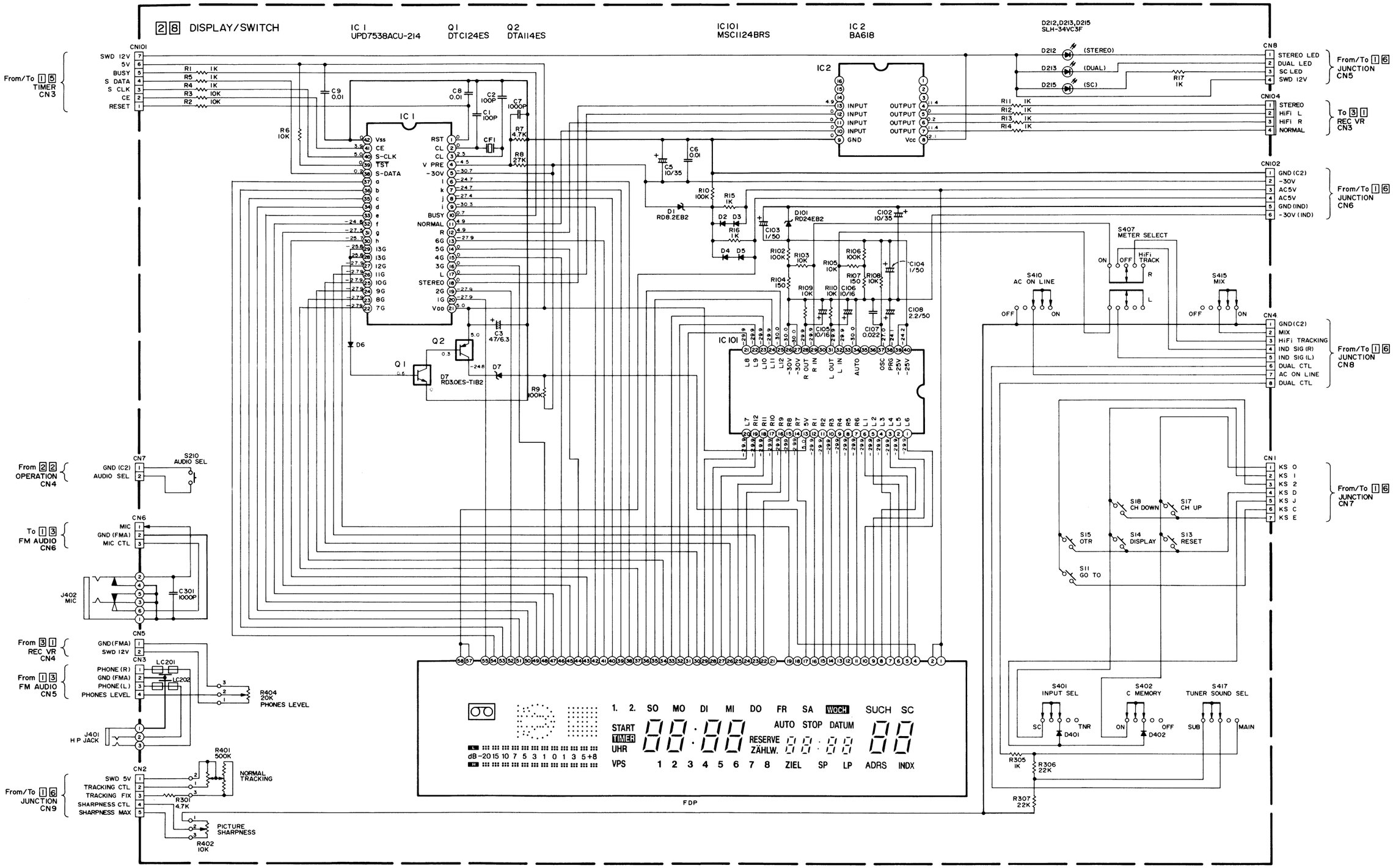

Display- und Timerplatte
Display and timerboard

– Display/Schalter –
– Display/sw

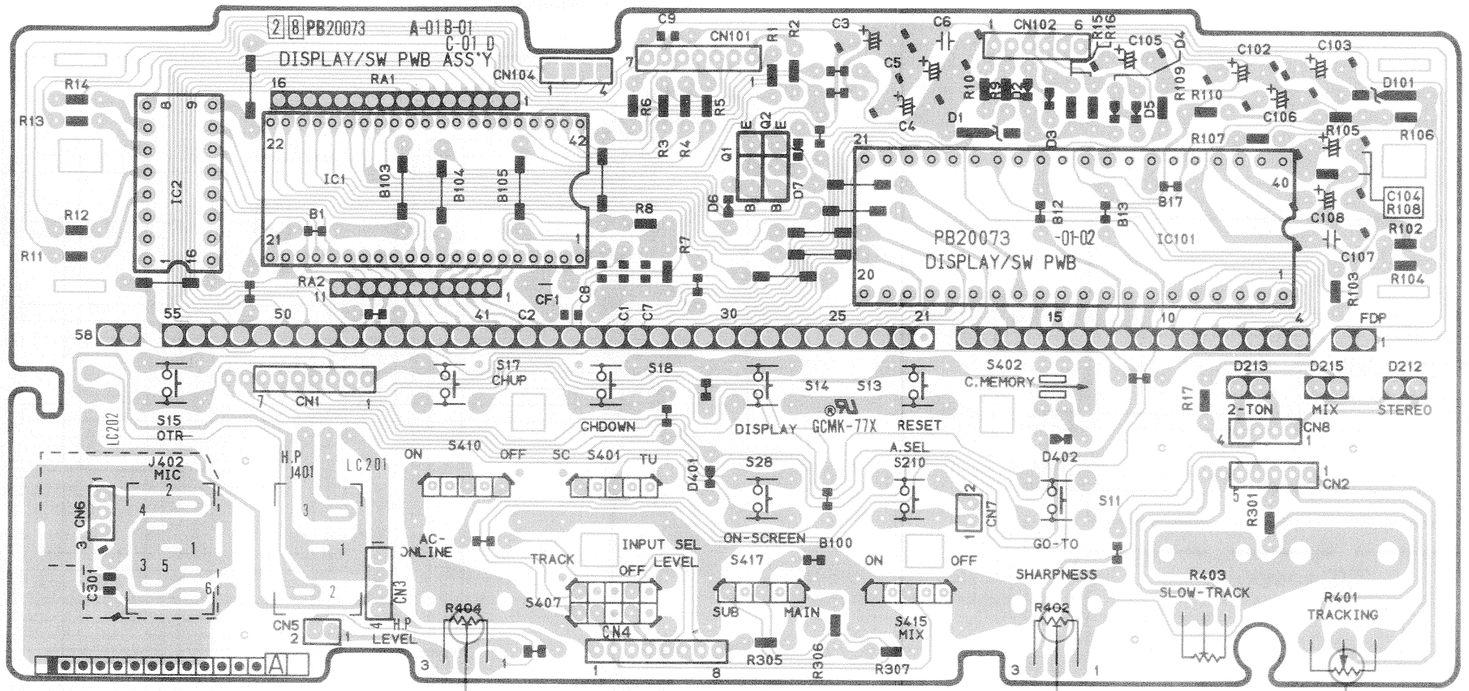

– Timer –

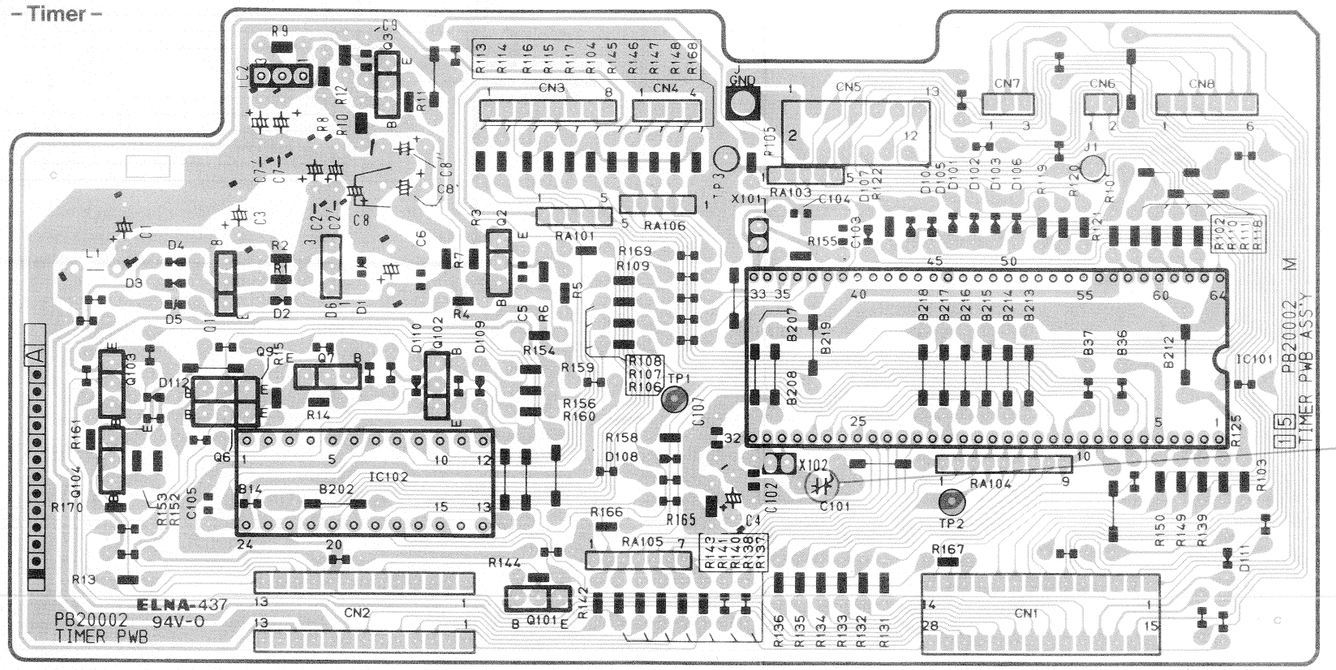

Bedienteil, Ein-Aus-Schalter, Verbindungsplatte
Operation, power/IFR and junction

– Bedienteil –
– Operation –

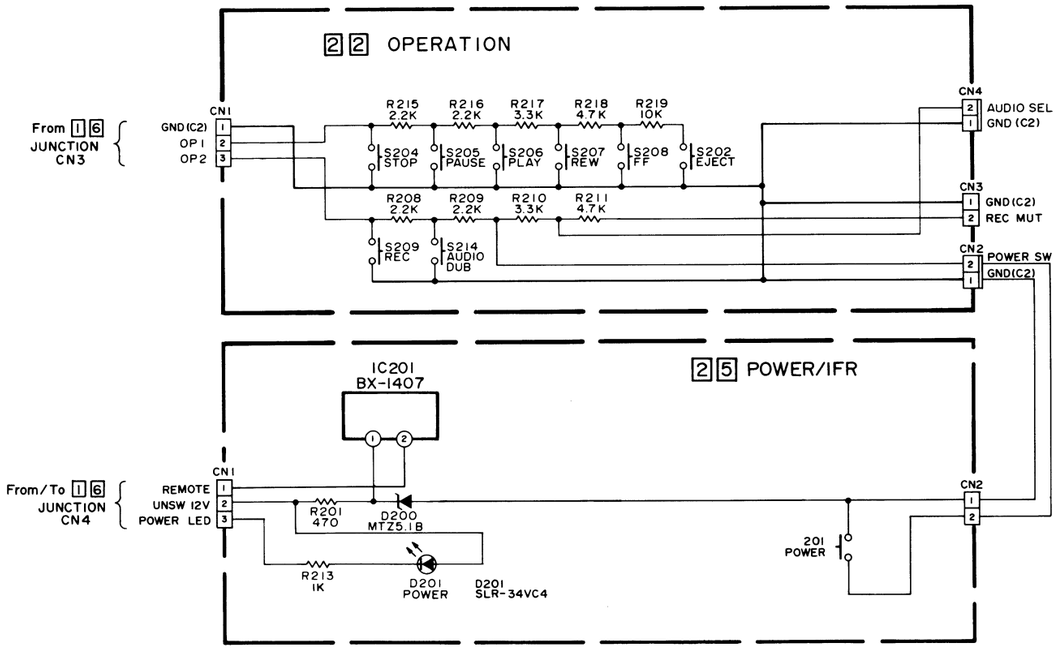

– Verbindungsplatte –
– Junction –

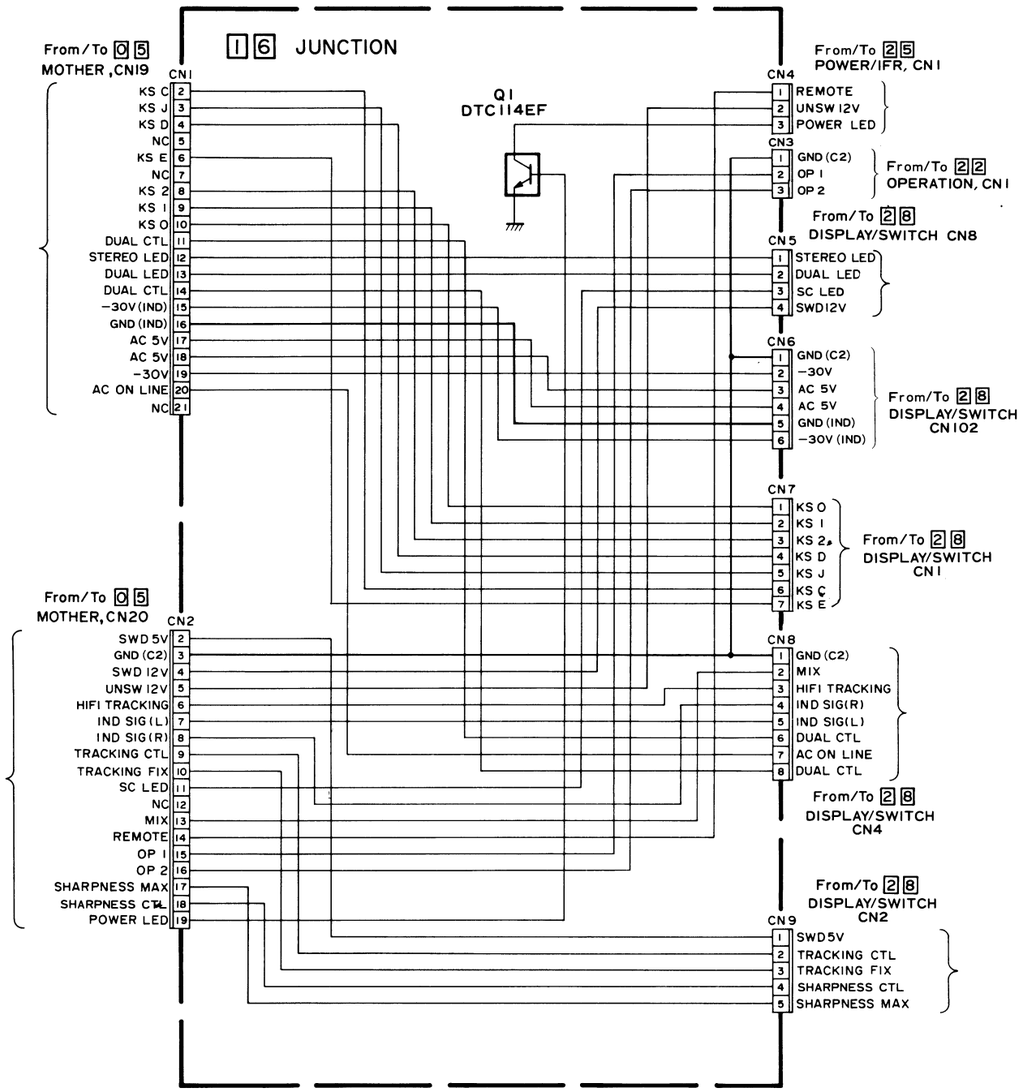

– Verbindungsplatte –
– Junction –

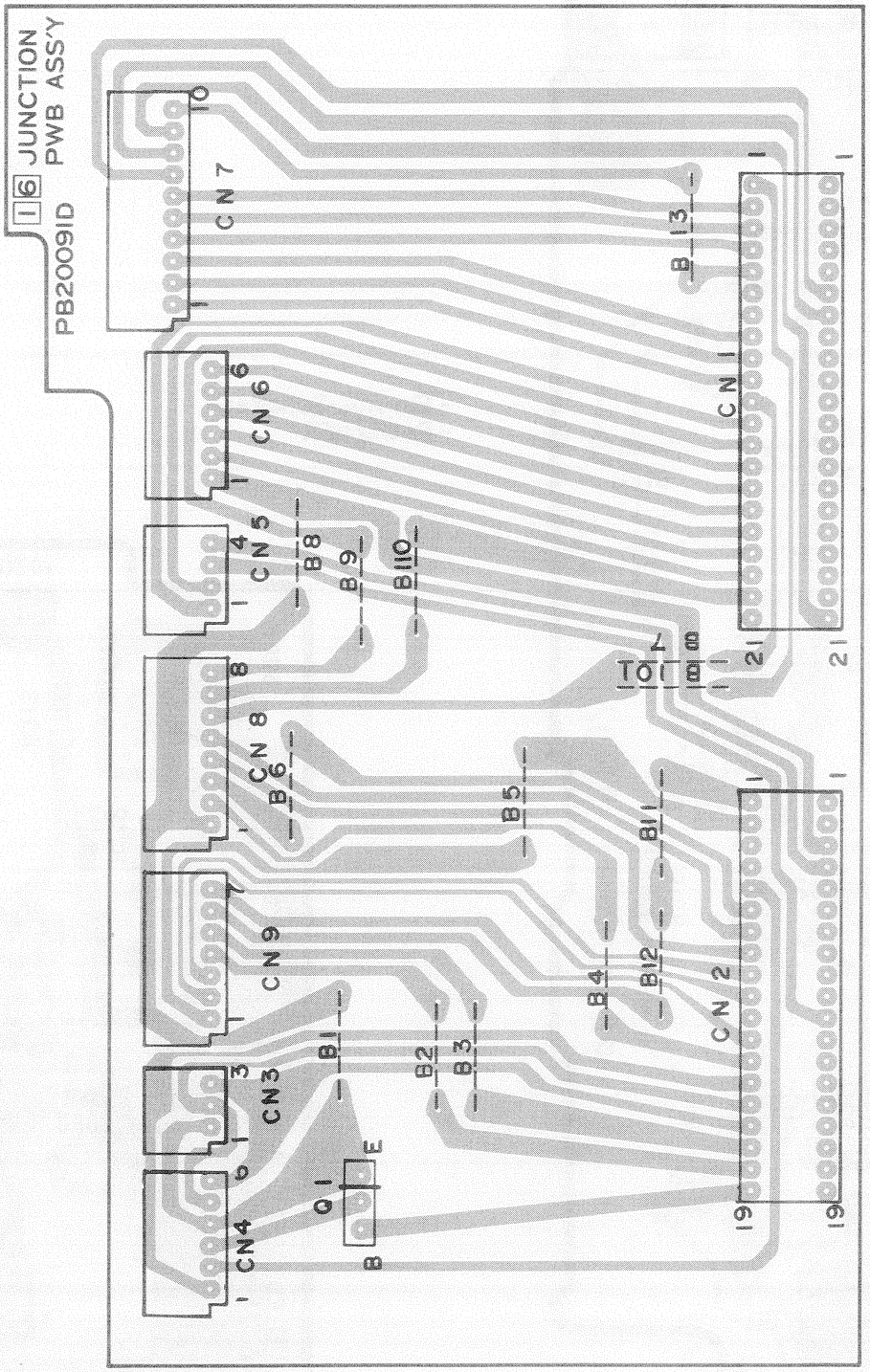

– Bedienteilplatte –
– Operation board –

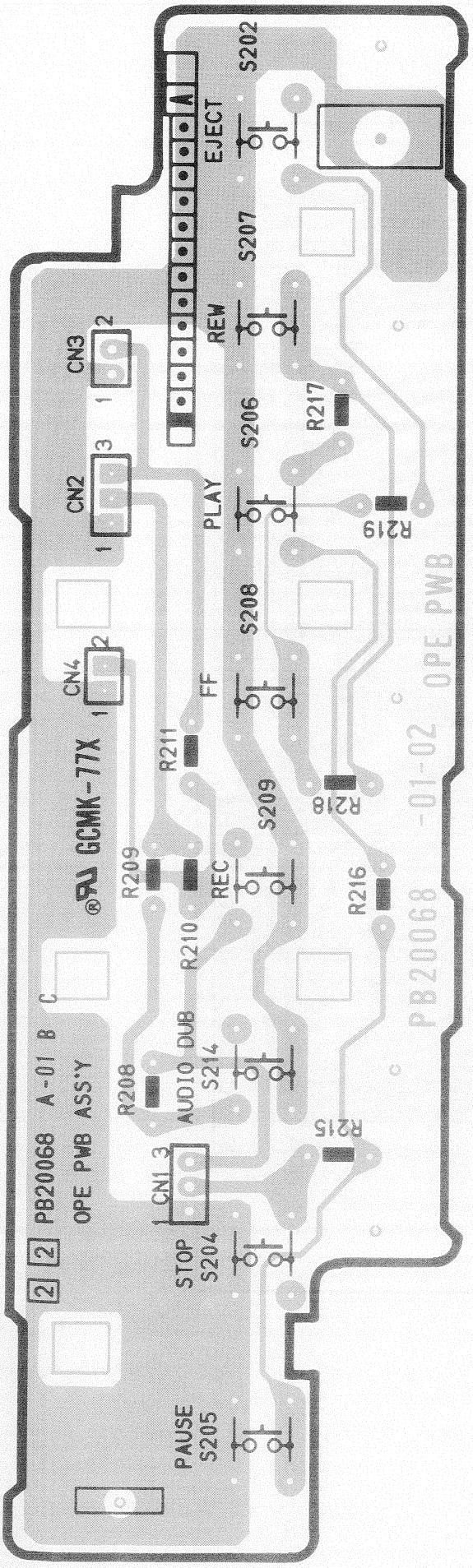

– Ein-Aus-Schalter –
– Power/IFR –

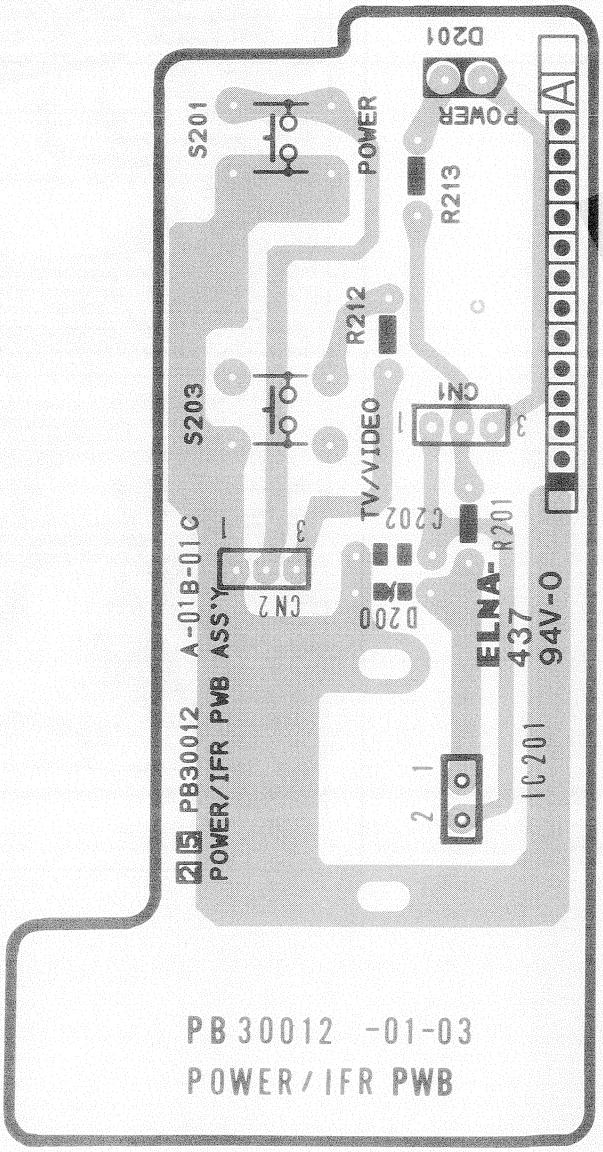

Aufnahmereglerplatte
Record VR

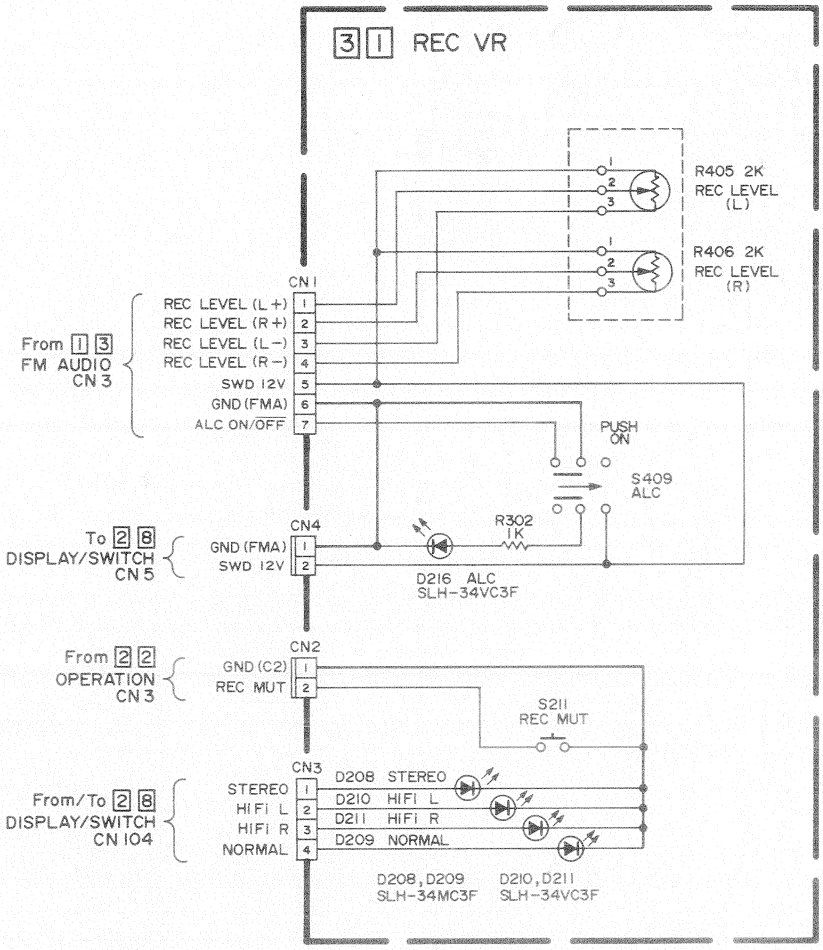

– Aufnahmereglerplatte –
– REC VR –

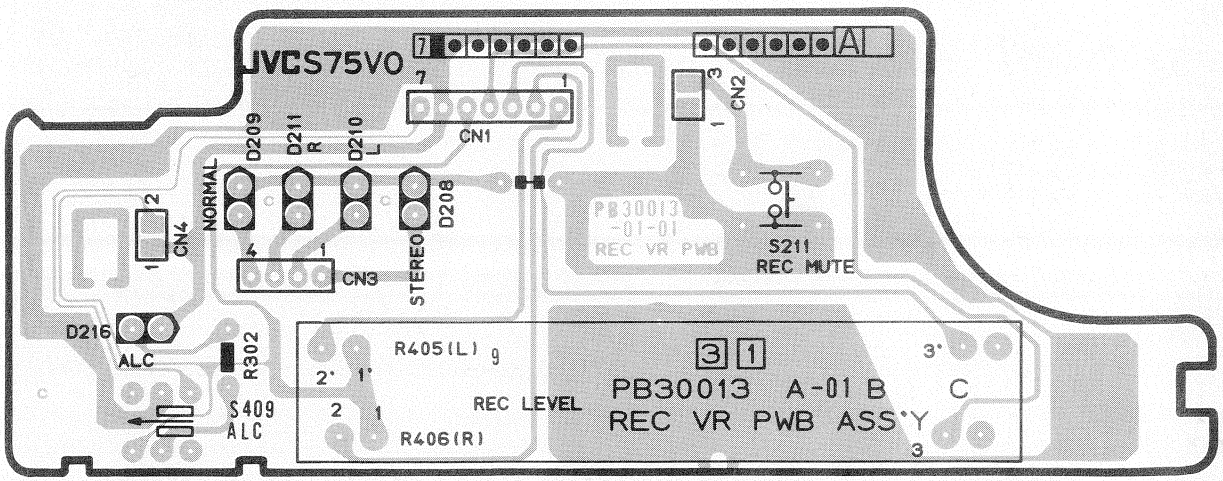

Änderungen vorbehalten.
Subject to modifications.
Modifications réservées.

TELEFUNKEN
Fernseh und Rundfunk GmbH

Kundendienst
Tillystraße 25
3000 Hannover 91
W. GERMANY

T 12 – 8710

Printed in the Federal Republic of Germany

TELEFUNKEN SERVICE

AUDIOVISION
AUDIOVISION
AUDIOVISUEL

Videorecorder

980 HIFI STEREO / 1980 HIFI STEREO

DRUCK-NR. 319 483 114

Ersatzteile

Spare Parts

Pièces de rechange

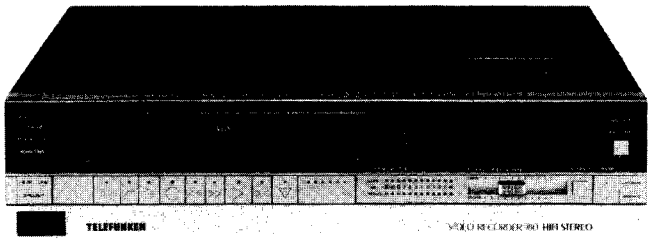

980 HIFI STEREO
E.-Nr. 552 475 258

1980 HIFI STEREO
E.-Nr. 352 475 260

V214

Position	PG	Bestell-Nr.	Bezeichnung	Item	Description
			GEHÄUSETEILE	CABINET ASSEMBLY	PIECES DU BOITIER
2		339.134.420	Frontabdeckung(980)	front panel assy.(980)	platine frontale(980)
2		339.134.421	Frontabdeckung(1980)	front panel assy.(1980)	platine frontale(1980)
5	R	339.154.402	Gehäuse-Oberteil	top cover	cache supérieur du boîtier
7	E	339.234.436	Abdeckung f.Kanaleinsteller	channel cover	cache p.bloc sélecteur de canal
11	E	339.234.441	Blende f.Kanaleinsteller(980)	channel set label(980)	masque p.sélecteur de canal(980)
11		339.234.437	Blende f.Kanaleinsteller(1980)	channel set label(1980)	masque p.sélecteur de canal(1980)
13	J	339.139.401	Rückwand(980)	rear panel(980)	panneau arrière(980)
13	J	339.139.402	Rückwand(1980)	rear panel(1980)	panneau arrière(1980)
15		339.234.442	Typenschild(980)	rating label(980)	étiquette de modèle(980)
15		339.234.438	Typenschild(1980)	rating label(1980)	étiquette de modèle(1980)
17	H	339.234.443	Blende f.Buchse(980)	connector label(980)	masque p.prises(980)
17	H	339.234.439	Blende f.Buchse(1980)	connector label(1980)	masque p.prises(1980)
18	I	339.159.406	Bodenplatte	bottom plate	plaque de fond
20	J	339.174.407	Cassettenfachabdeckung,oben(980)	upper door assy.(980)	cache supér.du compart.à cass.(980)
20	J	339.174.412	Cassettenfachabdeckung,oben(1980)	upper door assy.(1980)	cache supér.du compart.à cass.(1980)
21	D	339.234.444	Abdeckung(980)	jack board label(980)	masque p.commandes(980)
21	E	339.234.440	Abdeckung(1980)	jack board label(1980)	masque p.commandes(1980)
22	U*	339.224.408	Wahlknopf	select knob	bouton séleteur
23	U*	339.224.409	Lautstärkeknopf	volume knob(B)	bouton de volume
24	D	339.174.408	Cassettenfachabdeckung,unten	lower door	cache inférieur p.compart.à cassette
25	R*	339.904.329	Feder,oben	upper spring	ressort,haut
26	R*	339.904.342	Feder,unten	lower spring	ressort,bas
29		339.374.405	LED-Leiste	LED assy.	bloc à LED
30		339.529.691	LED-GL-1 NG 201	LED-GL-1 NG 201	LED-GL 1 NG 201
51	E	339.214.430	Taste,Ein-Aus(980)	power button(980)	touche de marche/arrêt(980)
51	E	339.214.426	Taste,ON/OFF(1980)	power button on/off(1980)	touche de marche arrêt(1980)
52	D	339.214.431	Taste f.Schaltuhr(980)	timer button(980)	touche de minuterie(980)
52	D	339.214.427	Taste f.Timer(1980)	timer button(1980)	touche de minuterie(1980)
53	E	339.214.432	Taste Spielzeit(980)	lock button assy.(980)	bouton de limite de durée(980)
53	E	339.214.428	Taste SP/LP(1980)	lock button SP/LP(1980)	bouton de limite de durée(1980)
54	D	339.214.420	Taste Eject	operation button(L)cass.eject	touche p.éjection de cassette
55	C	339.214.421	Taste Insert	operation button(S)insert	touche p.insertion
56	C	339.214.422	Taste Vertonung	operation button(S)audio dub.	touche p.sonorisation
57	D	339.214.423	Taste Aufnahme	operation button(L)record	touche p.enregistrement
58	C	339.214.424	Pausetaste	operation button(S)pause	touche de pause

Position	PG	Bestell-Nr.	Bezeichnung	Item	Description
59	C	339.214.425	Rücklauftaste	operation button(S)rew.	touche de marche arrière
60	D	339.214.434	Starttaste	operation button(L)play	touche de démarrage
61	C	339.214.435	Vorlauftaste	operation button(S)FF	touche de marche avant
62	D	339.214.436	Stoptaste	operation button(L)stop	touche d'arrêt
63	D	339.214.437	Taste f.Suchlauf	search button assy.	touche p.recherche automat.
64	C	339.214.438	Taste Quickstart	OTR button	bouton p.démarrage instantané
65	B	339.214.439	Taste Audio Limiter	audio limiter button	touche de limit.audio
66	D	339.214.433	Taste f.Zählwerk(980)	CH.button(A)(980)	touche p.compteur(980)
66	D	339.214.429	Taste Counter(1980)	CH.button (A)count.rem.(1980)	touche p.compteur(1980)
67	D	339.214.440	Taste Nullstellung	CH.button(B)reset	touche de remise à zéro
68	D	339.214.441	Programmtaste +	CH.button(A)program +	touche de progr. +
69	D	339.214.442	Programmtaste -	CH.button(B)program -	touche de progr. -
70	R*	339.904.406	Feder	spring	ressort
71	R*	339.904.407	Feder	spring	ressort
72	R*	339.904.408	Feder	spring	ressort
73	R*	339.904.409	Feder	spring	ressort
74	U*	339.829.444	Kappe f.Knopf	cap	capuchon p.touche
75	U*	339.874.436	Lagerwinkel f.Suchlauftaste	hinge	équerre p.touche de rech.aut.
77		339.234.445	Schalterabdeckung(980)	door assy.(980)	clapet sur interrupteur(980)
77		339.234.446	Schalterabdeckung(1980)	door assy.(1980)	clapet sur interrupteur(1980)
78		339.234.448	Einlage f.Schalterabdeckung(980)	door plate assy.(980)	plaquette p.clapet(980)
78		339.234.447	Einlage f.Schalterabdeckung(1980)	door plate assy.(1980)	plaquette p.clapet(1980)
			CHASSISTEILE	CHASSIS ASSEMBLY	PIECES DU CHASSIS
26	C	339.234.449	Abdeckung f.Netztrafoplatte	AC cover	capot p.transfo d'alimentation sect.
45	X	339.334.422	HF-Modulator	RF-modulator	modulateur HF
61	U*	339.064.401	Fuß	foot	pied
62	A	339.914.414	Massefeder	earth bracket	borne de terre
64	R*	339.874.430	Scharnier f.ZF-Platte	hinge	charnière p.bloc FI
66	R*	339.874.431	Scharnier f.Videoplatte	hinge	charnière p.bloc vidéo
			MECHANISCHE TEILE 1 (M.KOPFTROMMELEINHEIT)	MECHANISM ASSY.(1)	PIECES DU MECANISME(1)
81	Z	339.714.504(a)	Untere Kopftrommeleinheit	lower drum assy.	tambour de têtes, partie inférieur
2	Z	339.714.402	Obere Kopftrommeleinheit	upper drum assy.	partie supérieure du tambour
4	H	339.354.408	Abtastkopf	pick-up head assy.	tête de balayage
10	U*	339.829.442	Führung f.Ladearm,rechts	loading guide(TU)	guidage p.bras chargeur
11	U*	339.829.443	Führung f.Ladearm,links	loading guide(SUP)	guidage p.bras chargeur
13	F	339.874.432	Ladering f.Abwickelseite	loading ring assy.(SUP)	anneau chargeur,côté débobinage
14/16	N*	339.904.410	Feder f.Ladering	spring	ressort p.anneau
15	F	339.874.433	Ladering f.Aufwickelseite	loading ring assy.(TU)	anneau chargeur,côté bobinage
17	R*	339.874.434	Führungsrolle f.Ladering	collar	rouleau-guide p.anneau
18	R*	339.874.435	Führungsrolle f.Ladering	collar	rouleau-guide p.anneau
19	K*	339.940.136	Schlitzscheibe	slit washer	rondelle à fente
20	K	339.809.414	Ladezwischenrad 1	loading gear(1)assy.	roue intermédiaire(1)
21	N*	339.940.137	Schlitzscheibe	slit washer	rondelle à fente
22	U*	339.809.415	Ladezwischenrad 2	loading gear(2)assy.	roue intermédiaire(2)
23	U*	339.914.412	Drehfeder	torsion spring	ressort de torsion
24	N*	339.940.138	Schlitzscheibe	slit washer	rondelle à fente
25	R*	339.764.406	Ladezwischenrad 1,rechts	connect gear(1),right	roue intermédiaire 1,droite
26	R*	339.764.407	Ladezwischenrad 2,links	connect gear(2),left	roue intermédiaire 2,gauche
27	K*	339.940.139	Schlitzscheibe	slit washer	rondelle à fente
28	P	339.829.437	Arm f.Gesamtlöschkopf	full erase head arm assy.	bras p.tête d'effacement total
29	N	339.359.106	Gesamtlöschkopf	full erase head	tête d'effacement total
31	R*	339.904.411	Feder	spring	ressort
34	R*	339.904.412	Feder f.Abwickelführung	spring	ressort p.guidage de débobinage
36	D	339.729.306	Bandführungsrolle	tape guide	roue guide-bande
37	A	339.829.439	Flansch f.Führung	guide flange	bride p.guide
38	U*	339.930.037	Kunststoffmutter	nylon nut	écrou en plastique
39	T	339.354.401	Kontrollkopf	A/CTL head assy.	tête de contrôle
40	U*	339.933.110	Stift	pin	goupille
43	R*	339.904.413	Feder	spring	ressort
48	U*	339.904.414	Feder	spring	ressort
50	R*	339.729.109	Nylon-Mutter	nylon nut	écrou Nylon
53	D	339.829.440	Flansch f.Führung	guide flange	bride p.guidage
54	F	339.829.441	Führungsarm	guide arm assy.	bras de guidage
55	R*	339.914.413	Drehfeder	torsion spring	ressort de torsion
57	N	339.729.405	Bandführung,rechts	pole base assy.(TU)	guide-bande,droit
58	N	339.729.406	Bandführung,links	pole base assy.(SUP)	guide-bande,gauche
60	U*	339.874.437	Halter f.LED	LED holder	support LED
61	F	339.529.585	LED-GL 450 V	LED-GL 450 V	LED-GL 450 V
62	N	339.354.409	Cue-Kopf	Cue head	tête d'orientation
67	D	339.874.429	Bürsteneinheit	brush assy.	bloc de balai
71		339.874.438	Flansch f.Führung	guide flange	bride p.guidage
74	R*	339.874.439	Kappe f.Führungsstift	guide pole cap	capuchon p.goupille de guidage
79	F	339.444.420	Umpoler	commutator	inverseur
			MECHANISCHE TEILE 2	MECHANISM ASSEMBLY 2	PIECES DU MECANISME 2
2	N*	339.904.417	Zugfeder	tension spring	ressort de traction
3	A	339.874.446	Gleitschiene	slide plate assy.	rail
5	R	339.764.408	Antriebseinheit	drive gear bracket assy.	bloc moteur
6	N*	339.904.415	Feder	spring	ressort
7	N*	339.904.416	Feder	spring	ressort

Position	PG	Bestell-Nr.	Bezeichnung	Item	Description
8	M	339.304.401	Motor	motor assy.	moteur
13	U*	339.734.402	Riemen f.Einfädelmotor	belt	courroie p.moteur d'enfilement
15	D	339.829.438	Hebel,kpl.	lever assy.	levier,cpl.
16		339.874.440	Führungsring	collar	anneau de guidage
18	C	339.829.433	Zwischenhebel,kpl.	cam arm assy.	levier intermédiaire
20	N	339.759.408	GA-Rolleneinheit	pinch roller arm assy.	bloc galet presseur
23	J	339.829.434	Arm f.Abwickelbremse	tension arm assy.	levier p.frein de débobinage
26	N*	339.904.418	Feder	spring	ressort
27	E	339.749.408	Fühlhebelbremsband	tension band assy.	bande de serrage,cpl.
27	E	339.749.426	Fühlhebelbremsband (Halterung innen)	tension band assy. (holder inside)	bande de serrage, cpl. (support intérieur)
29	A	339.749.409	Ladebremse f.Abwickelteller	loading brake assy.(SUB)	frein p.plateau de débobinage
30	N*	339.904.419	Feder	spring	ressort
32	B	339.749.410	Ladebremse f.Aufwickelteller	loading brake assy.(TU)	frein p.plateau de bobinage
33	N*	339.904.420	Feder	spring	ressort
34	A	339.749.411	Bremse f.Suchlauf	search brake assy.	frein p.recherche autom.
35	N*	339.904.421	Feder	spring	ressort
37		339.829.435	Aufwickelhebel	gear lever assy.(TU)	levier de bobinage
38	R*	339.829.436	Abwickelhebel	gear lever (SUP)	levier de débobinage
39	R*	339.904.422	Torsionsfeder	torsion spring	ressort de torsion
41	H	339.744.402	Abwickelteller	reel disk (SUP)	plateau de débobinage
41	I	339.744.501	Abwickelteller (grau)	reel disk (SUP) gray	plateau de débobinage (gris)
42	H	339.744.403	Aufwickelteller	reel disk (TU)	plateau de bobinage
43	N*	339.940.104	Justierscheibe	washer	rondelle
44	K*	339.940.135	Schlitzscheibe	slit washer	rondelle à fente
45	D	339.749.416	Hauptbremseinheit	main brake assy.(TU)	bloc de frein principal
46/49	N*	339.904.423	Feder	spring	ressort
47/50	N*	339.904.424	Feder	spring	ressort
48	D	339.749.412	Hauptbremseinheit	main brake assy.(SUP)	bloc de frein principal
52	U*	339.729.407	Hauptbremsschieber	main brake slider	curseur de frein
55	U*	339.749.413	Betätigungshebel	push plate	levier d'opération
57	W*	339.749.414	Rückholhebel	cancel lever assy.(2)	levier de rappel
59	R	339.764.405	Rutschkupplung	clutch mechanism assy.	accouplement à friction
60	N*	339.904.425	Feder	spring	ressort
61	N*	339.904.426	Feder	spring	ressort
63	A	339.749.415	Motorbremse	motor brake assy.	frein moteur
64	N*	339.904.427	Feder	spring	ressort
72		339.304.412	Capstan-Motor	capstan motor assy.	moteur cabestan
74	W*	339.734.401	Riemen f.Wickelrad	belt	courroie p.bobinage
77	U*	339.874.445	Massefeder	earth plate	ressort de masse
			CASSETTENAUFNAHME	CASSETTE HOUSING ASSEMBLY	CHARGEUR DE CASSETTE
	X	339.174.405	Cassettenaufnahme	cassette housing assy.	compartiment à cassette
1	I	339.234.453	Seitenteil f.Cassettenfahrstuhl	guide stay(R)assy.	partie latérale p.ascenseur de cass.
2	H	339.234.454	Seitenteil f.Cassettenfahrstuhl	guide stay(L)assy.	partie latérale p.ascenseur de cass.
3	N*	339.809.313	Zahnrad 1	gear(1)	roue dentée 1
4	N*	339.809.314	Zahnrad 2	gear(2)	roue dentée 2
6	G	339.169.307	Führung f.Cassettenfach	door guide assy.	guidage p.compart.à cassette
7	W*	339.904.338	Feder	spring	ressort
8	R*	339.829.340	Führungshebel	guide lever	levier de guidage
9	K	339.809.315	Zwischenwelle m.Zahnrad	connect gear assy.	arbre interméd.av.roue dentée
10	N*	339.940.131	Schlitzscheibe	slit washer	rondelle à fente
11	R*	339.764.309	Kurvengetrieberad 2	cam gear (2)	roue de commande à cames 2
12	U*	339.764.310	Kurvengetrieberad 1	cam gear(1)	roue de commande à cames 1
13	R*	339.809.309	Ausgleichzahnrad	L.slide gear	roue dentée d'équilibre
14	R*	339.809.310	Ausgleichzahnrad	UL-slide gear	roue dentée d'équilibre
15	W*	339.904.335	Feder f.Begrenzung	limiter spring	ressort limiteur
16	W*	339.809.316	Schneckenrad	worm wheel	vis sans fin
17	K*	339.940.113	Schlitzscheibe	slit washer	rondelle à fente
18	L	339.304.306	Cassettenmotor	cassette motor	moteur de cassette
19	W*	339.809.317	Schnecke	worm assy.	vis sans fin
22	R*	339.055.308	Öffner f.obere Abdeckung	upper door opener	ouvreur p.cache supérieur
23	R*	339.055.309	Öffner f.untere Abdeckung	lower door opener	ouvreur p.cache inférieur
24	N*	339.829.404	Haltehebel	hold lever	levier de retenue
25	A	339.444.311	Schalter	leaf switch	commutateur
26	C	339.444.401	Endschalter	end switch	interrupteur
33	D	339.874.421	Cassettenhalter	cassette holder	support de cassette
34	A	339.729.335	Schieber,rechts	slide plate(R)assy.	curseur,droit
35/37	N*	339.904.340	Feder	spring	ressort
36	A	339.729.408	Schieber,links	slide plate(L)assy.	curseur,gauche
38	A	339.169.403	Montageplatte,rechts	bracket(right)	plaque de montage,droite
39	A	339.169.402	Montageplatte,links	bracket(left)	plaque de montage,gauche
41	A	339.829.428	Verriegelungshebel,rechts	lock lever(R)assy.	levier de verrouillage,droit
42/44	N*	339.904.341	Feder	spring	ressort
43	W*	339.829.429	Verriegelungshebel,links	lock lever(L)assy.	levier de verrouillage,gauche
45	J	339.829.336	Schalthebel,rechts	switch lever(R)assy.	levier commutateur,droit
46	J	339.829.337	Schalthebel,links	switch lever(L)assy.	levier commutateur,gauche
47	R*	339.055.405	Öffner f.Cassettenabdeckung	lid opener	ouvreur p.couvercle à cassette
48	N*	339.904.344	Feder	spring	ressort
49	A	339.444.310	Insert-Schalter,rechts	insert switch(right)	commutateur d'insertion,droit
50	A	339.444.313	Insert-Schalter,links	insert switch(left)	commutateur d'insertion,gauche
52	R*	339.935.311	Distanzstück	roller	pièce d'écartement
63	R*	339.874.441	Führung f.Cassettenfachsperre	guard	guidage p.blocage de cassette

Position	PG	Bestell-Nr.	Bezeichnung	Item	Description
64	N*	339.829.447	Bügel f.Cassettenfachsperre	rod	étrier p.blocage de cassette
65	W*	339.874.442	Cassettenfachsperre	upper door stopper	blocage de cassette
69	V*	339.349.950	Ferritperle	ferrite beads	perle ferrite
			PROGRAMMIEREINHEIT	PROGRAM ASSEMBLY	BLOC DE PROGRAMMATION
2	W*	339.829.448	Zahnschiene	rack	crémaillère
3	A	339.874.443	Führungsschiene L	guide rail(L)	rail-guide,gauche
4	A	339.874.444	Führungsschiene R	guide rail(R)	rail-guide,droit
5	M	339.234.451	Obere Abd.f.Progr.Einheit(980)	upper cover(980)	plat.de cache supér.p.bl.progr.(980)
5	M	339.234.452	Obere Abd.f.Progr.Einheit(1980)	upper cover(1980)	plat.de cache supér.p.bl.progr.1980
6	U*	339.214.443	Programmtaste	button(program)	touche de progr.
10	U*	339.214.444	Resettaste	button(cancel)	touche d'annulation
14	N*	339.234.450	Schalterabdeckung	dust spacer	cache commutateur
15	K	339.159.407	Untere Abd.f.Progr.Einheit(980)	lower cover(980)	boîte infér.p.bloc de progr.(980)
15	X	339.159.408	Untere Abd.f.Progr.Einheit(1980)	lower cover(1980)	boîte infér.p.bloc de progr.(1980)
17	H	339.764.409	Antrieb f.Programmeinheit	drive unit assy.	entraîneur p.bloc de progr.
19	R*	339.064.402	Fuß	foot	pied
			FERNBEDIENUNGSPLATTE	REMOTE CONTROL BOARD ASSY.	BLOC RECEPTEUR DE TELECOMMANDE
IC 1	O	339.575.149	IC-M 50115 AP	IC-M 50115 AP	IC-M 50115 AP
Q 1	A	339.556.707	Transistor 2 SB 822 R	transistor 2 SB 822 R	transistor 2 SB 822 R
Q 2/3	A	339.556.249	Transistor 2 SC 2021 R	transistor 2 SC 2021 R	transistor 2 SC 2021 R
D 1/2	F	339.529.426	LED-SE 303 A	LED-SE 303 A	LED-SE 303 A
D 3		339.529.692	LED-SLB-22 UR	LED-SLB-22 UR	LED-SLB-22 UR
D 4-15	U*	339.529.117	Diode 1 S 2473	diode 1 S 2473	diode 1 S 2473
X 1	G	339.369.440	Keramikfilter	ceramic filter	filtre céramique
			BEIPACK	ACCESSORY	ACCESSOIRES
	H	339.489.118	Cinch-Kabel	Cinch cable	câble cinch
1	I	339.489.407	Antennenkabel	aerial cable assy.	câble d'antenne
		349.398.085	Fernbedienungsgeber	remote control unit	émetteur de télécommande
		319.478.965	Bedienungsanleitung(980)	instruction book(980)	mode d'emploi(980)
		319.478.966	Bedienungsanleitung(1980)	instruction book(1980)	mode d'emploi(1980)
			NETZTRAFOPLATTE	POWER TRANSFORMER ASSY.	BLOC TRANSFO D'ALIMENTATION SECTEUR
T 1	G	339.369.437	Zeilenfilter	line filter	filtre de lignes
		339.314.402	Netztrafo	power transformer	transfo d'alimnentation secteur
SW 1	H	339.444.117	Wippschalter	seesaw switch	interrupteur à bascule
	V*	339.234.111	Abdeckung f.Wippschalter	seesaw switch cover	cache p.interrupteur à bascule
			REGELNETZTEILPLATTE	REGULATOR BOARD ASSY.	BLOC STABILISATEUR DE TENSION
IC 1	I	339.575.705	IC-BA 6122 A	IC-BA 6122 A	IC-BA 6122 A
IC 2	H	339.575.725	IC-TA 78009 AP	IC-TA 78009 AP	IC-TA 78009 AP
Q 1	C	339.556.304	Transistor 2 SA 1020 O,Y	transistor 2 SA 1020 O,Y	transistor 2 SA 1020 O,Y
Q 2	J	339.556.823	Transistor 2 SC 2562 O	transistor 2 SC 2562 O	transistor 2 SC 2562 O
Q 3	G	339.556.819	Transistor 2 SA 1012 Y	transistor 2 SA 1012 Y	transistor 2 SA 1012 Y
Q 4	C	339.556.322	Transistor 2 SB 772 P,Q	transistor 2 SB 772 P,Q	transistor 2 SB 772 P,Q
Q 5	A	339.556.820	Transistor 2 SA 1282 AF	transistor 2 SA 1282 AF	transistor 2 SA 1282 AF
Q 7	C	339.556.306	Transistor 2 SC 2650 O,Y	transistor 2 SC 2650 O,Y	transistor 2 SC 2650 O,Y
Q 8	W*	339.556.314	Transistor 2 SD 637 R,S	transistor 2 SD 637 R,S	transistor 2 SD 637 R,S
Q 9	B	339.556.634	Transistor 2 SB 744 Q	transistor 2 SB 744 Q	transistor 2 SB 744 Q
Q 10	C	339.556.676	Transistor 2 SD 1128-08	transistor 2 SD 1128-08	transistor 2 SD 1128-08
D 1	H	339.529.690	Diode 4 B 4 B 42	diode 4 B 4 B 42	diode 4 B 4 B 42
D 2	F	339.529.689	Diode 31 DQ 04	diode 31 DQ 04	diode 31 DQ 04
D 3/10/11 13/14/ 17-19	R*	339.529.541	Diode 11 E 2	diode 11 E 2	diode 11 E 2
D 4	W*	339.529.625	Zener-Diode HZ 12 A 2	zener diode HZ 12 A 2	diode zener HZ 12 A 2
D 5	D	339.529.376	Diode 11 DQ 04	diode 11 DQ 04	diode 11 DQ 04
D 6	U*	339.529.536	Diode DAN 201	diode DAN 201	diode DAN 201
D 7/8	P	339.529.274	Diode 10 E 2	diode 10 E 2	diode 10 E 2
D 9	W*	339.529.626	Zener-Diode HZ 16-3	zener diode HZ 16-3	diode zener HZ 16-3
D 12	A	339.529.539	Diode DAP 201	diode DAP 201	diode DAP 201
D 15/16	U*	339.529.530	Zener-Diode HZ 15-2	zener diode HZ 15-2	diode zener HZ 15-2
D 20	W*	339.529.110	Diode MA 150	diode MA 150	diode MA 150
R 12	C	339.509.426	Einsteller	variable resistor	résistance variable
R 17	C	339.509.427	Einsteller	variable resistor	résistance variable
R 30		339.537.406	Posistor	posistor	posistor
L 1	I	339.349.449	Drosselspule	choke coil	bobine de self
L 2	A	339.349.450	Drosselspule	choke coil	bobine de self
L 3	E	339.349.451	Drosselspule	choke coil	bobine de self
L 4/6	C	339.349.446	Drosselspule	choke coil	bobine de self
L 5	C	339.349.447	Drosselspule	choke coil	bobine de self
K 1/2	A	339.349.448	Ferritperle	ferrite beads	perle ferrite

Position	PG	Bestell-Nr.	Bezeichnung	Item	Description
			VIDEOPLATTE Y-Section	VIDEO BOARD ASSY. Y-Section	BLOC VIDEO Secteur Y
IC 1	M	339.575.737	IC-12 VT 14	IC-12 VT 14	IC-12 VT 14
IC 2	J	339.575.741	IC-5 VT 09	IC-5 VT 09	IC-5 VT 09
IC 3	G	339.575.697	IC-AN 6308	IC-AN 6308	IC-AN 6308
IC 4	K	339.575.701	IC-AN 6393	IC-AN 6393	IC-AN 6393
IC 5	M	339.575.698	IC-AN 6327	IC-AN 6327	IC-AN 6327
IC 6	I	339.575.700	IC-AN 6392	IC-AN 6392	IC-AN 6392
IC 7	M	339.575.696	IC-AN 6306	IC-AN 6306	IC-AN 6306
IC 8	L	339.575.731	IC-T 8004	IC-T 8004	IC-T 8004
IC 9	M	339.575.729	IC-TL 8704 P	IC-TL 8704 P	IC-TL 8704 P
IC 10	J	339.575.708	IC-BA 7024	IC-BA 7024	IC-BA 7024
IC 11	J	339.575.707	IC-BA 7021	IC-BA 7021	IC-BA 7021
IC 12	I	339.575.721	IC-M 51457 AP	IC-M 51457 AP	IC-M 51457 AP
Q 1-3/6/7 10/13/16/ 17/19-22/ 27/29/30/ 35/37/44/ 47/50/52	B	339.556.468	Transistor 2 SC 2021 Q,R,S	transistor 2 SC 2021 Q,R,S	transistor 2 SC 2021 Q,R,S
Q 4/42	U*	339.556.695	Transistor DTA 114 F	transistor DTA 114 F	transistor DTA 114 F
Q 5/11/14 15/25/26 28/31/38 39/43	A	339.556.283	Transistor 2 SB 641 Q	transistor 2 SB 641 Q	transistor 2 SB 641 Q
Q 8/9/23 24/36/48 49/51/54 55	U*	339.556.681	Transistor DTC 114 F	transistor DTC 114 F	transistor DTC 114 F
Q 12	U*	339.556.679	Transistor 2 SK 381 C	transistor 2 SK 381 C	transistor 2 SK 381 C
Q 18	A	339.556.287	Transistor 2 SD 638 R	transistor 2 SD 638 R	transistor 2 SD 638 R
Q 40/41	W*	339.556.821	Transistor 2 SB 810 J	transistor 2 SB 810 J	transistor 2 SB 810 J
Q 45	A	339.556.707	Transistor 2 SB 822 R	transistor 2 SB 822 R	transistor 2 SB 822 R
Q 46	C	339.556.232	Transistor 2 SB 643 R	transistor 2 SB 643 R	transistor 2 SB 643 R
D 1-4/17 19/22/ 24-41	P*	339.529.230	Diode 1 SS 133	diode 1 SS 133	diode 1 SS 133
D 15	B	339.529.335	Zener-Diode RD 3,3 EB	zener diode RD 3,3 EB	diode zener RD 3,3 EB
D 16	G	339.529.352	Diode 1 SS 99	diode 1 SS 99	diode 1 SS 99
D 23	A	339.529.112	Diode OA 90	diode OA 90	diode OA 90
R 29	U*	339.509.420	Einsteller	variable resistor	résistance variable
R 43	U*	339.509.421	Einsteller	variable resistor	résistance variable
R 59/140	U*	339.509.422	Einsteller	variable resistor	résistance variable
R 71/75/ 135	U*	339.509.423	Einsteller	variable resistor	résistance variable
R 82	U*	339.509.424	Einsteller	variable resistor	résistance variable
R 100/108/ 123	U*	339.509.425	Einsteller	variable resistor	résistance variable
R 105	U*	339.509.428	Einsteller	variable resistor	résistance variable
R 199	U*	339.509.429	Einsteller	variable resistor	résistance variable
L 1/2	U*	339.348.229	Resonanzspule	peaking coil	bobine d'accord
L 3/7-9/ 15/17/18/ 23-25/27 32/35/38 44/46-48	A	339.349.107	Resonanzspule	peaking coil	bobine d'accord
L 4	U*	339.349.440	Resonanzspule	peaking coil	bobine d'accord
L 5	U*	339.349.441	Resonanzspule	peaking coil	bobine d'accord
L 6	U*	339.349.340	Resonanzspule	peaking coil	bobine d'accord
L 10	U*	339.349.337	Resonanzspule	peaking coil	bobine d'accord
L 11/40/43	U*	339.348.228	Resonanzspule	peaking coil	bobine d'accord
L 12	U*	339.349.235	Resonanzspule	peaking coil	bobine d'accord
L 13/16/19	U*	339.349.245	Resonanzspule	peaking coil	bobine d'accord
L 14/31	U*	339.349.234	Resonanzspule	peaking coil	bobine d'accord
L 20	A	339.349.230	Resonanzspule	peaking coil	bobine d'accord
L 21	U*	339.349.244	Resonanzspule	peaking coil	bobine d'accord
L 22	A	339.349.109	Resonanzspule	peaking coil	bobine d'accord
L 26	U*	339.349.442	Resonanzspule	peaking coil	bobine d'accord
L 28	U*	339.348.232	Resonanzspule	peaking coil	bobine d'accord
L 29/33/34	U*	339.349.338	Resonanzspule	peaking coil	bobine d'accord
L 30	U*	339.349.339	Resonanzspule	peaking coil	bobine d'accord
L 39	U*	339.349.236	Resonanzspule	peaking coil	bobine d'accord
L 41	U*	339.348.231	Resonanzspule	peaking coil	bobine d'accord
L 42	U*	339.349.443	Resonanzspule	peaking coil	bobine d'accord
L 45	B	339.349.314	Resonanzspule	peaking coil	bobine d'accord
L 49	W*	339.349.385	Resonanzspule	peaking coil	bobine d'accord
L 50	U*	339.349.243	Resonanzspule	peaking coil	bobine d'accord
LPF 1	D	339.369.314	Tiefpassfilter	low pass filter	filtre passe-bas
LPF 2	J	339.369.416	Tiefpassfilter	low pass filter	filtre passe-bas

Position	PG	Bestell-Nr.	Bezeichnung	Item	Description
CF 1	D	339.369.407	Keramikfilter 500 kHz	ceramic filter 500 kHz	filtre céramique 500 kHz
CP 1	C	339.575.413	IC-Protector ICP-F 10	IC-protector ICP-F 10	IC-protecteur ICP-F 10
EQ 1	E	339.342.422	Entzerrer	equalizer	correcteur
EQ 2	E	339.342.413	Entzerrer	equalizer	correcteur
EQ 3	F	339.348.324	Entzerrer	equalizer	correcteur
EQ 4	F	339.342.411	Entzerrer	equalizer	correcteur
RY 1	J	339.364.210	Relais	relay	relais
			Colour Section	Colour Section	Secteur couleur
IC 401	T	339.575.712	IC-HA 11756	IC-HA 11756	IC-HA 11756
IC 402	N	339.575.456	IC-BA 7007	IC-BA 7007	IC-BA 7007
IC 403	J	339.575.707	IC-BA 7021	IC-BA 7021	IC-BA 7021
IC 404	M	339.575.730	IC-TL 8705 P	IC-TL 8705 P	IC-TL 8705 P
IC 405	L	339.575.695	IC-AN 3592 K	IC-AN 3592 K	IC-AN 3592 K
IC 406	L	339.575.261	IC-AN 6342 N	IC-AN 6342 N	IC-AN 6342 N
Q 401/402 404	U*	339.556.673	Transistor 2 SC 2021 S	transistor 2 SC 2021 S	transistor 2 SC 2021 S
Q 403/419 420	W*	339.556.702	Transistor 2 SC 2636 R	transistor 2 SC 2636 R	transistor 2 SC 2636 R
Q 406-408 410/416/ 425/426/ 428-432	B	339.556.470	Transistor 2 SC 2021 Q,R	transistor 2 SC 2021 Q,R	transistor 2 SC 2021 Q,R
Q 409/ 411-415 417/424/ 433/434/ 436	U*	339.556.683	Transistor DTC 144 F	transistor DTC 144 F	transistor DTC 144 F
Q 418/ 421-423	U*	339.556.312	Transistor 2 SC 2647 B,C	transistor 2 SC 2647 B,C	transistor 2 SC 2647 B,C
Q 427	A	339.556.283	Transistor 2 SB 641 Q,R	transistor 2 SB 641 Q,R	transistor 2 SB 641 Q,R
Q 435	C	339.556.306	Transistor 2 SC 2655 O,Y	transistor 2 SC 2655 O,Y	transistor 2 SC 2655 O,Y
D 401-423	P*	339.529.230	Diode 1 SS 133	diode 1 SS 133	diode 1 SS 133
R 437	U*	339.509.423	Einsteller	variable resistor	résistance variable
R 459/461	U*	339.509.429	Einsteller	variable resistor	résistance variable
R 465/496	U*	339.509.425	Einsteller	variable resistor	résistance variable
R 523	U*	339.509.430	Einsteller	variable resistor	résistance variable
R 525	U*	339.509.421	Einsteller	variable resistor	résistance variable
L 401/404/ 405/408/ 410/411 415-417	A	339.349.107	Resonanzspule	peaking coil	bobine d'accord
L 402	A	339.349.122	Resonanzspule	peaking coil	bobine d'accord
L 403	U*	339.349.243	Resonanzspule	peaking coil	bobine d'accord
L 406	C	339.349.444	Spule	coil	bobine
L 407/420	F	339.349.009	Saugkreisblock	LC block	bloc circuit de trappe
L 409	B	339.349.445	Spule	coil	bobine
L 412/414	U*	339.349.442	Resonanzspule	peaking coil	bobine d'accord
L 413	U*	339.349.436	Resonanzspule	peaking coil	bobine d'accord
L 418	U*	339.348.223	Resonanzspule	peaking coil	bobine d'accord
L 419	U*	339.349.437	Resonanzspule	peaking coil	bobine d'accord
L 421	A	339.348.206	Resonanzspule	peaking coil	bobine d'accord
L 422	U*	339.349.438	Spule	coil	bobine
L 423	C	339.349.439	Saugkreisblock	LC block	bloc circuit de trappe
DL	O	339.369.413	2-Zeilen-Kammfilter	2H comb.filter	filtre combin.2 lignes
XB 401	M	339.344.401	Crystal-Oszillator	crystal oscillator	oscillateur à quartz
X 401	M	339.349.152	Quarz 4,43 MHz	crystal 4,43 MHz	quartz 4,43 MHz
CF 401	E	339.369.412	Keramikfilter 4,43 MHz	ceramic filter 4,43 MHz	filtre céramique 4,43 MHz
CF 402	E	339.369.415	Keramikfilter 13,3 MHz	ceramic filter 13,3 MHz	filtre céramique 13,3 MHz
BPF 401	H	339.369.406	Bandpassfilter	band pass filter	filtre passe-bande
BPF 402	H	339.369.414	Bandpassfilter	band pass filter	filtre passe-bande
LPF 401	D	339.369.315	Tiefpassfilter	low pass filter	filtre passe-bas
EQ 401	E	339.342.420	Entzerrer	equalizer	correcteur
			AUDIO-SERVO-MECHANIK STEUERPL.	A/S/M BOARD ASSY.	BLOC DE CDE.MECAN.AUDIO-SERVO
	E	339.420.406	Anschlußbuchsenplatte	jack board	plaque de prises
	F	339.542.401	Kopfhörerbuchse	headphone jack	prise de casque d'écoute
	F	339.542.402	Mikrofonbuchse	mic.jack	prise de micro
			Audio-Section	Audio Section	Secteur audio
IC 1	R	339.575.824	IC-14 VT 06 A	IC-14 VT 06 A	IC-14 VT 06 A
IC 2	J	339.575.423	IC-5 VT 01	IC-5 VT 01	IC-5 VT 01
IC 3/7	I	339.575.614	IC-TA 7361 P	IC-TA 7361 P	IC-TA 7361 P
IC 4/8	N	339.575.490	IC-AN 6394	IC-AN 6394	IC-AN 6394
IC 5/9	L	339.575.739	IC-14 VT 07	IC-14 Vt 07	IC-14 Vt 07

Position	PG	Bestell-Nr.	Bezeichnung	Item	Description
IC 6/10	P	339.575.736	IC-11 VT 01	IC-11 VT 01	IC-11 VT 01
IC 11	K	339.575.728	IC-TK 15050	IC-TK 15050	IC-TK 15050
Q 1/2/13 20	B	339.556.600	Transistor 2 SD 639 R,S	transistor 2 SD 639 R,S	transistor 2 SD 639 R,S
Q 3/4	A	339.556.321	Transistor 2 SB 644 R,S	transistor 2 SB 644 R,S	transistor 2 SB 644 R,S
Q 5	B	339.556.246	Transistor 2 SD 639 S	transistor 2 SD 639 S	transistor 2 SD 639 S
Q 6	A	339.556.707	Transistor 2 SB 822 R	transistor 2 SB 822 R	transistor 2 SB 822 R
Q 7	A	339.556.468	Transistor 2 SC 2021 Q,R,S	transistor 2 SC 2021 Q,R,S	transistor 2 SC 2021 Q,R,S
Q 8/9/11 12/15/16 18/19/22	U*	339.556.682	Transistor DTC 124 F	transistor DTC 124 F	transistor DTC 124 F
Q 10/17	A	339.556.271	Transistor 2 SB 641 R,S	transistor 2 SB 641 R,S	transistor 2 SB 641 R,S
Q 14	U*	339.556.745	Transistor DTA 124 F	transistor DTA 124 F	transistor DTA 124 F
Q 23	C	339.556.232	Transistor 2 SB 643 R,S	transistor 2 SB 643 R,S	transistor 2 SB 643 R,S
D 1-3/ 9-14 16-24/ 28/29	P*	339.529.230	Diode 1 SS 133	diode 1 SS 133	diode 1 SS 133
D 4/5/7	R*	339.529.693	Diode 1 SS 132	diode 1 SS 132	dioe 1 SS 132
D 6	W*	339.529.189	Zener-Diode RD 6,2 EB 2	zener diode RD 6,2 EB 2	diode zener RD 6,2 EB 2
D 8	W*	339.529.635	Zener-Diode RD 8,2 EB 1	zener diode RD 8,2 EB 1	diode zener RD 8,2 EB 1
D 27	W*	339.529.633	Zener-Diode RD 3,3 EB 2	zener diode RD 3,3 EB 2	diode zener RD 3,3 EB 2
R 25/63	U*	339.509.419	Einsteller	variable resistor	résistance variable
R 34/70/ 101	B	339.537.405	Posistor	posistor	posistor
R 41/80	U*	339.509.416	Einsteller	variable resistor	résistance variable
R 56/94	U*	339.509.417	Einsteller	variable resistor	résistance variable
R 62	C	339.537.165	Posistor	posistor	posistor
R 114	B	339.537.404	Posistor	posistor	posistor
R 150	H	339.509.418	Einsteller	variable resistor	résistance variable
L 2	U*	339.349.214	Resonanzspule	peaking coil	bobine d'accord
L 3	A	339.349.170	Resonanzspule	peaking coil	bobine d'accord
L 4	B	339.349.431	Spule	coil	bobine
L 5	U*	339.349.432	Resonanzspule	peaking coil	bobine d'accord
L 6/8	A	339.349.433	Spule	coil	bobine
L 7/9	A	339.349.434	Spule	coil	bobine
T 1	D	339.349.435	Oszillatorspule	osc.transf.	bobine oscillatrice
T 2/3	F	339.349.458	Fallenspule	trap coil	bobine de trappe
SW 1	C	339.444.422	Schiebeschalter	slide switch	commutateur curseur
SW 2	C	339.444.423	Schiebeschalter	slide switch	commutateur curseur
SW 3	C	339.444.424	Schiebeschalter	slide switch	commutateur curseur
SW 4	E	339.369.325	Schiebeschalter	slide switch	commutateur curseur
SW 5	H	339.444.425	Drehschalter	rotary switch	commutateur rotatif
RY 1-3	J	339.364.209	Relais	relay	relais
			Servo Section	Servo Section	Secteur servo
IC 401	G	339.575.720	IC-M 51402 L	IC-M 51402 L	IC-M 51402 L
IC 402	J	339.575.713	IC-HA 11780	IC-HA 11780	IC-HA 11780
IC 403	Q	339.575.709	IC-BA 833 S	IC-BA 833 S	IC-BA 833 S
IC 404	G	339.575.704	IC-BA 236	IC-BA 236	IC-BA 236
IC 405/407 420	F	339.575.475	IC-UPC 393 C	IC-UPC 393 C	IC-UPC 393 C
IC 406	F	339.575.723	IC-M 5218 P	IC-M 5218 P	IC-M 5218 P
IC 408	D	339.575.734	IC-UPD 4030 BC	IC-UPD 4030 BC	IC-UPD 4030 BC
IC 409	L	339.575.719	IC-M 50766-601 P	IC-M 50766-601 P	IC-M 50766-601 P
IC 410	K	339.575.722	IC-M 51722 P	IC-M 51722 P	IC-M 51722 P
IC 411/412	G	339.575.477	IC-UPD 4066 BC	IC-UPD 4066 BC	IC-UPD 4066 BC
IC 413	O	339.575.732	IC-UPD 1511 AC-047	IC-UPD 1511 AC-047	IC-UPD 1511 AC-047
IC 414	F	339.575.599	IC-BA 6328	IC-BA 6328	IC-BA 6328
IC 415	I	339.575.464	IC-BA 6302 A	IC-BA 6302 A	IC-BA 6302 A
IC 416/417	H	339.575.172	IC-UPC 358 C	IC-UPC 358 C	IC-UPC 358 C
IC 418/419	I	339.575.733	IC-UPD 4013 BC	IC-UPD 4013 BC	IC-UPD 4013 BC
Q 401	U*	339.556.681	Transistor DTC 114 F	transistor DTC 114 F	transistor DTC 114 F
Q 402-408 416/417	U*	339.556.745	Transistor DTA 124 F	transistor DTA 124 F	transistor DTA 124 F
Q 409-414 418/426-429	U*	339.556.682	Transistor DTC 124 F	transistor DTC 124 F	transistor DTC 124 F
Q 415/420 422/424/ 430/432	A	339.556.286	Transistor 2 SD 636 Q,R	transistor 2 SD 636 Q,R	transistor 2 SD 636 Q,R
Q 419/421 423/425/ 431	A	339.556.283	Transistor 2 SB 641 Q,R	transistor 2 SB 641 Q,R	transistor 2 SB 641 Q,R
D 401-453 455-459 461-470	P*	339.529.230	Diode 1 SS 133	diode 1 SS 133	diode 1 SS 133

Position	PG	Bestell-Nr.	Bezeichnung	Item	Description
R 410	A	339.509.148	Einsteller	variable resistor	résistance variable
R 414	U*	339.509.431	Einsteller	variable resistor	résistance variable
R 417		339.509.432	Einsteller	variable resistor	résistance variable
R 430	U*	339.509.433	Einsteller	variable resistor	résistance variable
R 435	U*	339.509.434	Einsteller	variable resistor	résistance variable
R 438	D	339.509.435	Einsteller	variable resistor	résistance variable
R 447/448		339.509.437	Einsteller	variable resistor	résistance variable
R 449/450	U*	339.509.438	Einsteller	variable resistor	résistance variable
R 451	U*	339.509.439	Einsteller	variable resistor	résistance variable
R 452	U*	339.509.216	Einsteller	variable resistor	résistance variable
R 453	D	339.509.440	Einsteller	variable resistor	résistance variable
R 505	B	339.509.441	Einsteller	variable resistor	résistance variable
R 553	B	339.509.442	Einsteller	variable resistor	résistance variable
R 556	B	339.509.443	Einsteller	variable resistor	résistance variable
R 613	U*	339.537.191	Thermistor	thermistor	thermistance
RA 401	R*	339.537.198	Widerstandsnetzwerk	resistor array	réseau de résistances
L 401/404	U*	339.349.387	Spule	coil	bobine
L 402	U*	339.349.308	Spule	coil	bobine
L 403	E	339.349.376	ZF-Spule	IF coil	bobine FI
X 401	J	339.344.954	Quarz 4,0 MHz	crystal 4,0 MHz	quartz 4,0 MHz
CF 401	D	339.369.439	Keramikschwinger 4,0 MHz	ceramic resonator 4,0 MHz	résonateur céramique 4,0 MHz
			Mechacon Section	Mechacon Section	Secteur mechacon
		339.339.423	Zusatz Audio-Servo-Mech.Steuerpl.	A/S/M sub board assy.	bloc supplément.audio-servo mécan.
Q 219	W*	339.556.744	Transistor DTC 144 N	transistor DTC 144 N	transistor DTC 144 N
Q 220	U*	339.556.745	Transistor DTA 124 F	transistor DTA 124 F	transistor DTA 124 F
D 246-254	P*	339.529.230	Diode 1 SS 133	diode 1 SS 133	diode 1 SS 133
			Mechacon Section	Mechacon Section	Secteur mechacon
IC 201	I	339.575.304	IC-UPC 339 C	IC-UPC 339 C	IC-UPC 339 C
IC 202	I	339.575.718	IC-M 50741-604 SP	IC-M 50741-604 SP	IC-M 50741-604 SP
IC 203	I	339.575.347	IC-M 54519 P	IC-M 54519 P	IC-M 54519 P
IC 204	H	339.575.605	IC-M 50790 SP	IC-M 50790 SP	IC-M 50790 SP
IC 205	J	339.575.717	IC-LB 1649	IC-LB 1649	IC-LB 1649
IC 207	G	339.575.715	IC-LA 7225	IC-LA 7225	IC-LA 7225
IC 208	G	339.575.724	IC-TA 78 L 005 AP	IC-TA 78 L 005 AP	IC-TA 78 L 005 AP
Q 202/207	U*	339.556.327	Transistor 2 SD 636 R,S	transistor 2 SD 636 R,S	transistor 2 SD 636 R,S
Q 203/209 210/212	U*	339.556.682	Transistor DTC 124 F	transistor DTC 124 F	transistor DTC 124 F
Q 204/217	A	339.556.271	Transistor 2 SB 641 R,S	transistor 2 SB 641 R,S	transistor 2 SB 641 R,S
Q 205	W*	339.556.314	Transistor 2 SD 637 R,S	transistor 2 SD 637 R,S	transistor 2 SD 637 R,S
Q 206/211 214	U*	339.556.745	Transistor DTA 124 F	transistor DTA 124 F	transistor DTA 124 F
Q 213	C	339.556.232	Transistor 2 SB 643 R	transistor 2 SB 643 R	transistor 2 SB 643 R
Q 221	B	339.556.255	Transistor 2 SC 458 C,D	transistor 2 SC 458 C,D	transistor 2 SC 458 C,D
D 201	W*	339.529.634	Zener-Diode RD 7,5 EB 2	zener diode RD 7,5 EB 2	diode zener RD 7.5 EB 2
D 202/ 205-207 211-213 217-219 221/226 227/229 230 235-237 241/243 244 249-251	P*	339.529.230	Diode 1 SS 133	diode 1 SS 133	diode 1 SS 133
D 203	W*	339.529.632	Zener-Diode RD 3,0 EB 2	zener diode RD 3,0 EB 2	diode zener RD 3,0 EB 2
D 204	B	339.529.337	Zener-Diode RD 7,5 EB 1	zener diode RD 7,5 EB 1	diode zener RD 7,5 EB 1
D 208	U*	339.529.694	Zener-Diode RD 4,3 EB 3	zener diode RD 4,3 EB 3	diode zener RD 4,3 EB 3
D 209	B	339.529.331	Diode MA 27 WA	diode MA 27 WA	diode MA 27 WA
D 210	U*	339.529.519	Zener-Diode RD 8,2 EB 2	zener diode RD 8,2 EB 2	diode zener RD 8,2 EB 2
D 215/238	U*	339.529.631	Zener-Diode RD 13 EB 1	zener diode RD 13 EB 1	diode zener RD 13 EB 1
D 216	U*	339.529.630	Zener-Diode RD 12 EB 2	zener diode RD 12 EB 2	diode zener RD 12 EB 2
D 220	U*	339.529.595	Zener-Diode RD 4,7 EB 3	zener diode RD 4,7 EB 3	diode zener RD 4,7 EB 3
D 222	G	339.529.628	Photo-Diode PD 48 PI 2	photo diode PD 48 PI 2	photodiode PD 48 PI 2
D 223	R*	339.529.408	Zener-Diode RD 15 EB 1	zener diode RD 15 EB 1	diode zener RD 15 EB 1
D 239	A	339.529.163	Diode MA 26 W	diode MA 26 W	diode MA 26 W
D 242	U*	339.529.679	Zener-Diode HZ 2 C 3	zener diode HZ 2 C 3	diode zener HZ 2 C 3
R 292	D	339.509.444	Einsteller	variable resistor	résistance variable
R 330	B	339.537.207	Posistor	posistor	posistor
RA 201	U*	339.537.407	Widerstandsnetzwerk	resistor array	réseau de résistances
RA 202	R*	339.537.408	Widerstandsnetzwerk	resistor array	réseau de résistances
RA 203/205	R*	339.537.409	Widerstandsnetzwerk	resistor array	réseau de résistances

Position	PG	Bestell-Nr.	Bezeichnung	Item	Description
L 201	E	339.349.452	Schwinger	resonator	oscillateur
L 203	B	339.349.314	Resonanzspule	peaking coil	bobine d'accord
L 205	U*	339.349.308	Spule	coil	bobine
L 207	U*	339.349.453	Resonanzspule	peaking coil	bobine d'accord
CF 201	D	339.369.411	Keramikfilter 3,0 MHz	ceramic filter 3,0 MHz	filtre céramique 3,0 MHz
SW 201	C	339.444.422	Schiebeschalter	slide switch	commutateur curseur
SW 202	C	339.444.419	Schiebeschalter	slide switch	commutateur curseur
			FM-AUDIO PLATTE	FMA BOARD ASSY.	BLOC FM-AUDIO
IC 1	J	339.575.711	IC-HA 11752	IC-HA 11752	IC-HA 11752
IC 2	I	339.575.700	IC-AN 6392	IC-AN 6392	IC-AN 6392
IC 3/4/6	I	339.575.727	IC-TK 15021	IC-TK 15021	IC-TK 15021
IC 5	K	339.575.726	IC-TK 10322	IC-TK 10322	IC-TK 10322
IC 7/8/10 12/19	F	339.575.723	IC-M 5218 P	IC-M 5218 P	IC-M 5218 P
IC 9/11	H	339.575.221	IC-TA 7324 P	IC-TA 7324 P	IC-TA 7324 P
IC 13/14	P	339.575.699	IC-AN 6391 S	IC-AN 6391 S	IC-AN 6391 S
IC 15/16	X	339.575.825	IC-EHM-X 42 U 50 B	IC-EHM-X 42 U 50 B	IC-EHM-X 42 U 50 B
IC 17	G	339.575.703	IC-BA 226 F	IC-BA 226 F	IC-BA 226 F
IC 18	G	339.575.706	IC-BA 634 F	IC-BA 634 F	IC-BA 634 F
IC 20/21	K	339.575.740	IC-7 VT 06	IC-7 VT 06	IC-7 VT 06
C 1-4/13	U*	339.556.827	Chip-Transistor 2 SC 3053	Chip-transistor 2 SC 3053	Chip-transistor 2 SC 3053
Q 5-8/11 14	U*	339.556.682	Transistor DTC 124 F	transistor DTC 124 F	transistor DTC 124 F
Q 9	A	339.556.249	Transitor 2 SC 2021 R,S	transistor 2 SC 2021 R,S	transistor 2 SC 2021 R,S
Q 10	G	339.575.724	IC-TA 78 L 005 AP	IC-TA 78 L 005 AP	IC-TA 78 L 005 AP
Q 12/15/16	A	339.556.828	Transistor 2 SD 545 E,F	transistor 2 SD 545 E,F	transistor 2 SD 545 E,F
D 5/10/14 16	U*	339.529.696	Chip-Diode MC 2838	Chip-diode MC 2838	Chip diode MC 2838
D 6/9/11 17/18	U*	339.529.697	Chip-Diode MC 2836	Chip diode MC 2836	Chip diode MC 2836
D 15	A	339.529.112	Diode OA 90	diode OA 90	diode OA 90
R 24/25/ 30/76/77 108/137	A	339.508.315	Einsteller	variable resistor	résistance variable
R 114/143	A	339.508.306	Einsteller	variable resistor	résistance variable
R 117/146	A	339.508.313	Einsteller	variable resistor	résistance variable
R 126/154	A	339.508.311	Einsteller	variable resistor	résistance variable
R 172/175	B	339.509.436	Einsteller	variable resistor	résistance variable
L 1/3-5	U*	339.349.454	Resonanzspule	peaking coil	bobine d'accord
L 2	U*	339.349.455	Resonanzspule	peaking coil	bobine d'accord
L 6/9	U*	339.349.456	Resonanzspule	peaking coil	bobine d'accord
L 8/11	W*	339.349.457	Spule	coil	bobine
T 1/2	D	339.369.438	Filter	filter	filtre
T 3/4	I	339.369.408	Tiefpassfilter	low pass filter	filtre passe-bas
T 5	J	339.369.409	Bandpassfilter	band pass filter	filtre passe-bande
T 6	J	339.369.410	Bandpassfilter	band pass filter	filtre passe-bande
CP 1-3	C	339.575.413	IC-Protector ICP-F 10	IC-protector ICP-F 10	IC protecteur ICP-F 10
			BEDIENTEILPLATTE,KPL. BEDIENTEILEINHEIT 1	OPERATION BOARD ASSY. OPERATION (1)BOARD ASSY.	BLOC DE COMMANDES,CPL. BLOC DE COMMANDES 1
D 1/3/5/6	B	339.529.685	LED-SLR 34 MT-4	LED-SLR 34 MT-4	LED-SLR 34 MT-4
D 4	U*	339.529.683	LED-SLP 981 C-50	LED-SLP 981 C-50	LED-SLP 981 C-50
D 7	P*	339.529.230	Diode 1 SS 133	diode 1 SS 133	diode 1 SS 133
S 2-4	D	339.444.314	Druckschalter	push switch	interrupteur poussoir
			BEDIENTEILEINHEIT 2	OPERATION(2)BOARD ASSY.	BLOC DE COMMANDES 2
IC 1	O	339.575.149	IC-M 50115 AP	IC-M 50115 AP	IC-M 50115 AP
Q 1	A	339.556.286	Transistor 2 SD 636 Q,R	transistor 2 SD 636 Q,R	transistor 2 SD 636 Q,R
Q 2	A	339.556.283	Transistor 2 SB 641 Q,R	transistor 2 SB 641 Q,R	transistor 2 SB 641 Q,R
Q 3	U*	339.556.745	Transistor DTA 124 F	transistor DTA 124 F	transistor DTA 124 F
D 8/9/28	P*	339.529.230	Diode 1 SS 133	diode 1 SS 133	diode 1 SS 133
D 10-24	U*	339.529.683	LED-SLP 981 C-50	LED-SLP 981 C-50	LED-SLP 981 C-50
D 27	U*	339.529.369	Zener-Diode RD 2,0 EC	zener diode RD 2,0 EC	diode zener RD 2,0 EC
S 5-15	W*	339.444.421	Taktschalter	tact switch	commutateur de cadence
CF 1	F	339.369.018	Keramikfilter	ceramic filter	filtre céramique
			TUNER-ZF PLATTE	TUNER/IF BOARD ASSY.	BLOC TUNER FI
IC 1	L	339.575.607	IC-M 51316 P	IC-M 51316 P	IC-M 51316 P
IC 2	G	339.575.716	IC-LA 7910	IC-LA 7910	IC-LA 7910
IC 3	H	339.575.172	IC-UPC 358 C	IC-UPC 358 C	IC-UPC 358 C
Q 1/2	W*	339.556.706	Transistor 2 SC 2636 S,T	transistor 2 SC 2636 S,T	transistor 2 SC 2636 S,T
Q 4	A	339.556.271	Transistor 2 SB 641 R,S	transistor 2 SB 641 R,S	transistor 2 SB 641 R,S
Q 5-7/11 15	W*	339.556.315	Transistor 2 SD 637 R,S	transistor 2 SD 637 R,S	transistor 2 SD 637 R,S

Position	PG	Bestell-Nr.	Bezeichnung	Item	Description
Q 9/17	B	339.556.246	Transistor 2 SD 639 S	transistor 2 SD 639 S	transistor 2 SD 639 S
Q 10	A	339.556.687	Transistor 2 SD 1206 R	transistor 2 SD 1206 R	transistor 2 SD 1206 R
Q 12/13	U*	339.556.683	Transistor DTC 144 F	transistor DTC 144 F	transistor DTC 144 F
Q 14	W*	339.556.821	Transistor 2 SB 810 J	transistor 2 SB 810 J	transistor 2 SB 810 J
Q 16	A	339.556.321	Transistor 2 SB 644 R,S	transistor 2 SB 644 R,S	transistor 2 SB 644 R,S
D 1	B	339.529.336	Zener-Diode RD 6,8 EB 2	zener diode RD 6,8 EB 2	diode zener RD 6,8 EB 2
D 2-7	P*	339.529.230	Diode 1 SS 133	diode 1 SS 133	diode 1 SS 133
D 8	U*	339.529.528	LED-LTZ-R 15	LED-LTZ-R 15	LED-LTZ-R 15
R 17	A	339.509.145	Einsteller	variable resistor	résistance variable
R 35	U*	339.509.321	Einsteller	variable resistor	résistance variable
R 89	B	339.537.207	Posistor 4,7 Ohm	posistor 4,7 Ohm	posistor 4,7 Ohm
L 1/2	U*	339.349.384	Spule	coil	bobine
L 3	I	339.349.424	Spule	coil	bobine
L 6	U*	339.349.343	Spule	coil	bobine
L 7	A	339.349.125	Resonanzspule	peaking coil	bobine d'accord
L 8	U*	339.349.442	Resonanzspule	peaking coil	bobine d'accord
L 9	U*	339.349.340	Resonanzspule	peaking coil	bobine d'accord
L 10	U*	339.349.243	Resonanzspule	peaking coil	bobine d'accord
L 11	U*	339.348.228	Resonanzspule	peaking coil	bobine d'accord
	SA	349.357.078	Tuner	tuner	tuner
SAW 1	J	339.369.319	Oberflächenwellenfilter	saw filter	filtre d'harmoniques
CF 1	E	339.369.122	Keramikfilter 5,5 MHz	ceramic filter 5,5 MHz	filtre céramique 5,5 MHz
T 1	C	339.349.459	Spule 34,47 MHz	coil 34,47 MHz	bobine 34,47 MHz
T 2	A	339.369.321	ZF-Spule 33,4 MHz	IF coil 33,4 MHz	bobine FI 33,4 MHz
T 3	C	339.349.460	Spule 38,9 MHz	coil 38,9 MHz	bobine 38,9 MHz
T 4	D	339.369.322	ZF-Spule 38,9 MHz	IF coil 38,9 MHz	bobine FI 38,9 MHz
T 5	D	339.367.118	ZF-Spule 15,625 kHz	IF coil 15,625 kHz	bobine FI 15,625 kHz
T 6	A	339.349.019	ZF-Spule 37,9 MHz	IF coil 37,9 MHz	bobine FI 37,9 MHz
CN 9	U*	339.540.214	Buchse	jack assy.	prise
			DISPLAY(980) DISPLAY(1980)	DISPLAY BOARD ASSY.(980) DISPLAY BOARD ASSY.(1980)	BLOC D'AFFICHAGE(980) BLOC D'AFFICHAGE(1980)
Q 1	U*	339.556.682	Transistor DTC 124 F	transistor DTC 124 F	transistor DTC 124 F
D 1/2	A	309.327.971	Diode MA 161	diode MA 161	diode MA 161
D 3	B	339.529.337	Zener-Diode RD 7,5 EB 1	zener diode RD 7,5 EB 1	diode zener RD 7,5 EB 1
D 4/5	B	339.529.566	LED-SLR 34 VC 12 F	LED-SLR 34 VC 12 F	LED-SLR 34 VC 12 F
D 6	A	339.529.538	LED-SLR 34 MC 12 F	LED-SLR 34 MC 12 F	LED-SLR 34 MC 12 F
D 7	U*	339.529.683	LED-SLP 981 C-50	LED-SLP 981 C-50	LED-SLP 981 C-50
D 8	B	339.529.687	LED-SLR 34 YT 3	LED-SLR 34 YT 3	LED-SLR 34 YT 3
R 4	I	339.444.426	Schiebe-Einsteller	slide variable resistor	résistance variable à coulisse
SW 1-5	U*	339.444.225	Taktschalter	tact switch	commutateur de cadence
SW 6	E	339.444.427	Druckschalter	push switch	interrupteur poussoir
FD 1	S	339.374.401	Fluoreszentanzeige(980)	F.D.P.(980)	affichage fluorescent(980)
FD 1	S	339.374.406	Fluoreszentanzeige(1980)	F.D.P.(1980)	affichage fluorescent(1980)
			TUNER-TIMER PLATTE	TUNER/TIMER CTL BOARD ASSY.	BLOC DE TUNER-MINUTERIE
IC 1	T	339.575.826	IC-UPD 7519 H-013-36	IC-UPD 7519 H-013-36	IC-UPD 7519 H-013-36
IC 2/5	G	339.575.609	IC-TL 066 CP	IC-TL 066 CP	IC-TL 066 CP
IC 3	E	339.575.603	IC-LM 339 N	IC-LM 339 N	IC-LM 339 N
IC 4	P	339.575.608	IC-MN 1219	IC-MN 1219	IC-MN 1219
Q 1	W*	339.556.771	Transistor DTC 114 YF	transistor DTC 114 YF	transistor DTC 114 YF
Q 2	U*	330.556.682	Transistor DTC 124 F	transistor DTC 124 F	transistor DTC 124 F
Q 3	A	339.556.287	Transistor 2 SD 638 R,S	transistor 2 SD 638 R,S	transistor 2 SD 638 R,S
D 1-8/15 17/18	R*	339.529.680	Diode MA 167	diode MA 167	diode MA 167
D 13	U*	339.529.627	Zener-Diode HZ 9 A 3	zener diode HZ 9 A 3	diode zener HZ 9 A 3
D 16	U*	339.529.528	LED-LTZ-R 15	LED-LTZ-R 15	LED-LTZ-R 15
D 19	U*	339.529.416	Zener-Diode HZ 6 A-1 L	zener diode HZ 6 A-1 L	diode zener HZ 6 A-1 L
D 20	B	339.529.331	Diode MA 27 WA	diode MA 27 WA	diode MA 27 WA
RA 1	U*	339.537.196	Widerstandsnetzwerk	resistor array	réseau de résistances
RA 3	W*	339.537.158	Widerstandsnetzwerk	resistor array	réseau de résistances
RA 4	U*	339.537.119	Widerstandsnetzwerk	resistor array	réseau de résistances
RA 5/6	D	339.537.083	Widerstandsnetzwerk	resistor array	réseau de résistances
C 6	F	339.510.065	Trimm-Kondensator	TR cap.	condensateur variable
C 12	M	339.590.128	Elko 0,47 uF/5,5 V	Elko 0,47 uF/5,5 V	Elko 0,47 uF/5,5 V
L 1	A	339.349.107	Resonanzspule	peaking coil	bobine d'accord
X 1	I	339.344.307	Quarz 4,19 MHz	crystal 4,19 MHz	quartz 4,19 MHz
SW 1-8	U*	339.444.225	Taktschalter	tact switch	commutateur de cadence

Position	PG	Bestell-Nr.	Bezeichnung	Item	Description
		339.420.408	ANSCHLUSSBUCHSENPLATTE	TERMINAL BOARD ASSY.	BLOC DE PRISES
Q 1	C	339.556.232	Transistor 2 SB 643 R,S	transistor 2 SB 643 R,S	transistor 2 SB 643 R,S
Q 2	B	339.556.829	Transistor 2 SB 911 MQ,MR	transistor 2 SB 911 MQ,MR	transistor 2 SB 911 MQ,MR
Q 3	U*	339.556.681	Transistor DTC 114 F	transistor DTC 114 F	transstor DTC 114 F
D 1-4	P*	339.529.230	Diode 1 SS 133	diode 1 SS 133	diode 1 SS 133
RY 1	J	339.364.208	Relais	relay	relais
SW 1	C	339.444.428	Schiebeschalter	slide switch	commutateur curseur
SW 2	C	339.444.418	Schiebeschalter	slide switch	commutateur curseur
CN 1	I	339.540.419	Kameraanschluß	camera connector	prise de caméra
	K	339.420.407	Buchsenplatte	jack board assy.	plaque de prises
		339.339.425	ANTENNENVERSTÄRKERPLATTE,KPL.	MIX BOOSTER BOARD ASSY.	BLOC AMPLI D'ANTENNE,CPL.
	W	339.339.401	Antennenverstärker	mix booster	ampli d'antenne
			END-SENSORPLATTE	END SENSOR BOARD	BLOC SENSOR FINAL
Q 1	D	339.556.772	Photo-Transistor PN 202 SR	photo transistor PN 202 SR	phototransistor PN 202 SR
			LADE-SENSORPLATTE	LOADING SENSOR BOARD	BLOC SENSOR DE CHARGE
Q 1	L	339.274.401	Lichtschranke	photo sensor	barrière lumineuse
			VORVERSTÄRKERPLATTE	PREAMP BOARD ASSY.	BLOC PREAMPLI
IC 1/2	J	339.575.714	IC-HA 11782	IC-HA 11782	IC-HA 11782
Q 1-8	U*	339.556.824	Chip-Transistor 2 SC 2712 J	Chip transistor 2 SC 2712 J	Chip transistor 2 SC 2712 J
R 1/18	A	339.509.238	Einsteller	variable resistor	résistance variable
R 8/25	U*	339.509.428	Einsteller	variable resistor	résistance variable
L 1/2	A	339.349.107	Resonanzspule	peaking coil	bobine d'accord
L 3/4	U*	339.349.461	Resonanzspule	peaking coil	bobine d'accord
			CASSETTENAUFNAHME	CASSETTE HOUSING BOARD	CHARGEUR DE CASSETTE
Q 1	D	339.556.772	Photo-Transistor PN 202 SR	photo transistor PN 202 SR	phototransistor PN 202 SR
			KOPFTROMMELSTEUERPLATTE	DRUM MDA BOARD ASSY.	BLOC DE CDE.TAMBOUR DE TETE
IC 1	N	339.575.702	IC-AN 6671 K	IC-AN 6671 K	IC-AN 6671 K
Q 1	C	339.556.304	Transistor 2 SA 1020 O,Y	transistor 2 SA 1020 O,Y	transistor 2 SA 1020 O,Y
D 1		339.529.376	Diode 11 DQ 04	diode 11 DQ 04	diode 11 DQ 04
D 2	P*	339.529.230	Diode 1 SS 133	diode 1 SS 133	diode 1 SS 133
R 14		339.537.411	Metallfilmwiderstand	MFR	résistance à couche métallique
R 25	C	339.537.175	Posistor	posistor	posistor
L 1	E	339.349.462	Spule	coil	bobine
		339.829.445	ABWICKELSENSOR	REEL SENSOR ASSY.(SUP)	BLOC SENSOR DE DEBOBINAGE
	D	339.575.823	Hall-Element	Hall element	élément de réverbération
		339.829.446	AUFWICKELSENSOR	REEL SENSOR ASSY.(TU)	BLOC SENSOR DE BOBINAGE
	D	339.575.823	Hall-Element	Hall element	élément de réverbération
	L	339.339.427	KOPFTROMMELMOTOR-ANSCHLUSSPLATTE	DRUM MOTOR CONN.BOARD ASSY.	BLOC DE RACC.MOTEUR TAMBOUR
			DEMODULATORPLATTE	DEMODULATOR BOARD ASSY.	BLOC DEMODULATEUR
IC 801	J	339.575.424	IC-LA 7506	IC-LA 7506	IC-LA 7506
IC 802/803	I	339.575.303	IC-UPC 1391 H	IC-UPC 1391 H	IC-UPC 1391 H
IC 804	G	339.575.120	IC-UPC 4558 C	IC-UPC 4558 C	IC-UPC 4558 C
IC 805	L	339.575.425	IC-LA 7751	IC-LA 7751	IC-LA 7751
IC 806	N	339.369.224	Filter	active filter	filtre
IC 807	H	339.575.172	IC-UPC 358 C	IC-UPC 358 C	IC-UPC 358 C
IC 808	H	339.575.221	IC-TA 7324 P	IC-TA 7324 P	IC-TA 7324 P
Q 801	D	339.556.462	Transistor 2 SC 2188	transistor 2 SC 2188	transistor 2 SC 2188
Q 802-804	U*	339.556.327	Transistor 2 SD 636 R,S	transistor 2 SD 636 R,S	transistor 2 SD 636 R,S
D 801/802 805-809 811/812	P*	339.529.230	Diode 1 SS 133	diode 1 SS 133	diode 1 SS 133
D 803/804	W*	339.529.110	Diode MA 150	diode MA 150	diode MA 150

Position	PG	Bestell-Nr.	Bezeichnung	Item	Description
R 815/836	A	339.509.232	Einsteller	variable resistor	résistance variable
R 823	A	339.509.236	Einsteller	variable resistor	résistance variable
R 838	C	339.509.116	Einsteller	variable resistor	résistance variable
R 839	C	339.537.203	Posistor	posistor	posistor
R 840	U*	339.537.410	Sicherungswiderstand	fuse resistor	résistance fusible
R 852/853	C	339.509.115	Einsteller	variable resistor	résistance variable
R 868	C	339.537.202	Posistor	posistor	posistor
L 802	U*	339.349.248	Resonanzspule	peaking coil	bobine d'accord
SAW 801	J	339.369.223	Oberflächenwellenfilter	saw filter	filtre d'harmoniques
CF 801	F	339.369.007	Keramikfilter 5,5 MHz	ceramic filter 5,5 MHz	filtre céramique 5,5 MHz
CF 802	E	339.369.213	Keramikfilter 5,5 MHz	ceramic filter 5,5 MHz	filtre céramique 5,5 MHz
CF 803	F	339.369.123	Keramikfilter 5,5 MHz	ceramic filter 5,5 MHz	filtre céramique 5,5 MHz
CF 804	C	339.369.226	keramikfilter 5,74 MHz	ceramic filter 5,74 MHz	filtre céramique 5,74 MHz
CF 805	C	339.369.227	Keramikfilter 5,74 MHz	ceramic filter 5,74 MHz	filtre céramique 5,74 MHz
CF 806	C	339.369.225	Keramikfilter 5,74 MHz	ceramic filter 5,74 MHz	filtre céramique 5,74 MHz
T 801	D	339.368.211	ZF-Spule 38,9 MHz	IF coil 38,9 MHz	bobine FI 38,9 MHz
T 802	D	339.342.238	ZF-Spule 38,9 MHz	IF coil 38,9 MHz	bobine FI 38,9 MHz
T 803	D	339.342.239	ZF-Spule 54,7 kHz	IF coil 54,7 kHz	bobine FI 54,7 kHz
T 804	D	339.345.225	Spule 54,7 kHz	coil 54,7 kHz	bobine 54,7 kHz
J 801	U*	339.540.214	Buchse	jack assy.	prise
			PROGRAMMIERPLATTE	PROGRAM BOARD ASSY.	BLOC DE PROGRAMMATION
SW 1-14	U*	339.444.225	Taktschalter	tact switch	commutateur de cadence
SW 15	C	339.444.429	Schiebeschalter	slide switch	commutateur curseur
			NETZTRANSISTORPLATTE	POWER TRANSISTOR BOARD	BLOC TRANSISTOR DE PUISSANCE
Q 01	E	339.556.831	Transistor 2 SD 880 OY-102	transistor 2 SD 880 OY-102	transistor 2 SD 880 OY-102
L 1	C	339.349.447	Drosselspule	choke coil	bobine de self
	R	339.339.415	PEGEL-ANZEIGEPLATTE	AUDIO LEVEL IND.ASSY.	BLOC D'AFFICHAGE DU NIVEAU
IC 1/2	L	339.575.827	IC-BA 682 AF	IC-BA 682 AF	IC-BA 682 AF

Video Recorder 980/1980

Gehäuseteile

Cabinet parts

Pièces du boîtier

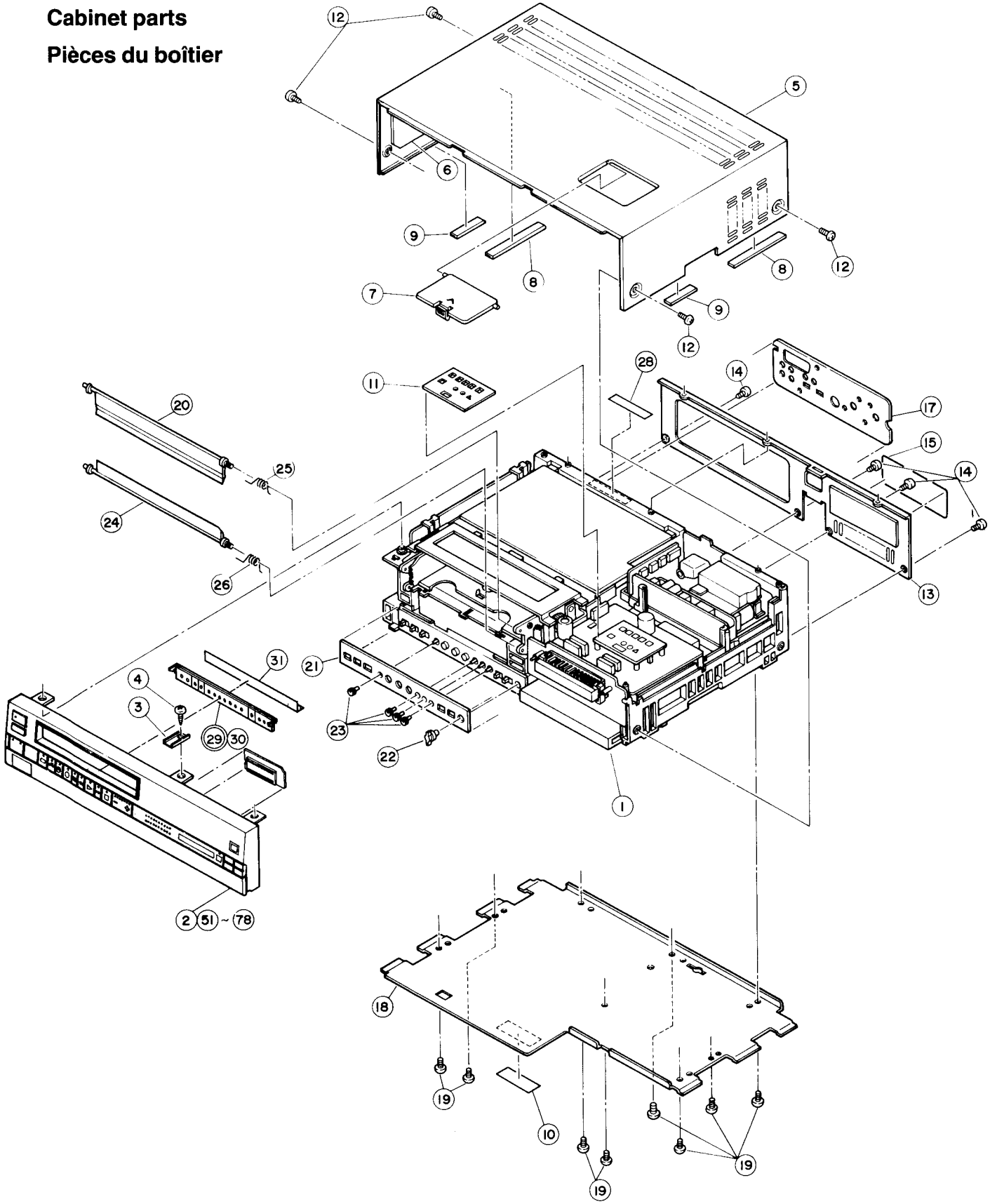

Video Recorder 980/1980

Chassisteile

Chassis parts

Pièces du châssis

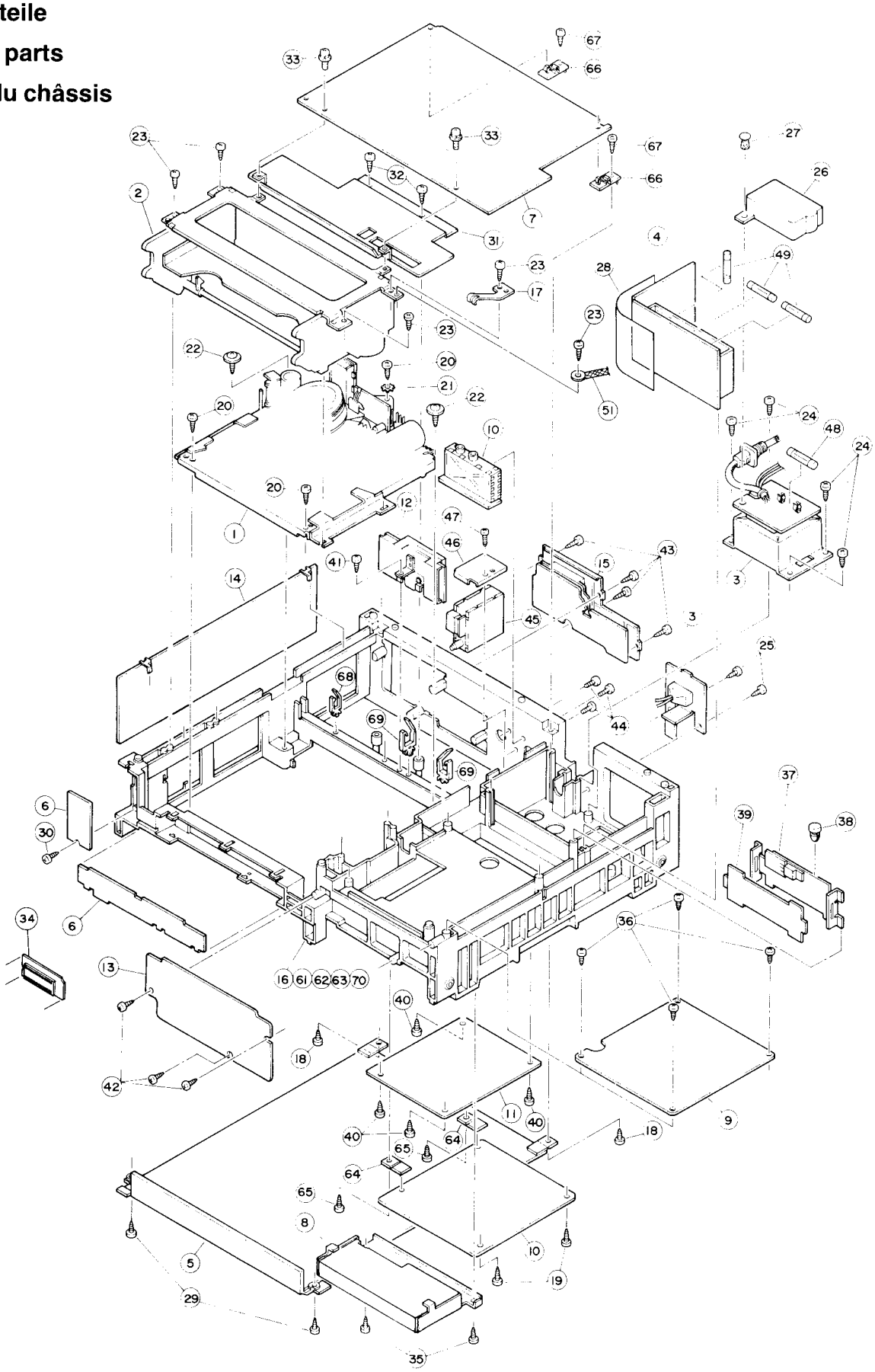

Video Recorder 980/1980

Mechanische Teile 1

Mechanism assy 1

Pièces du mécanisme 1

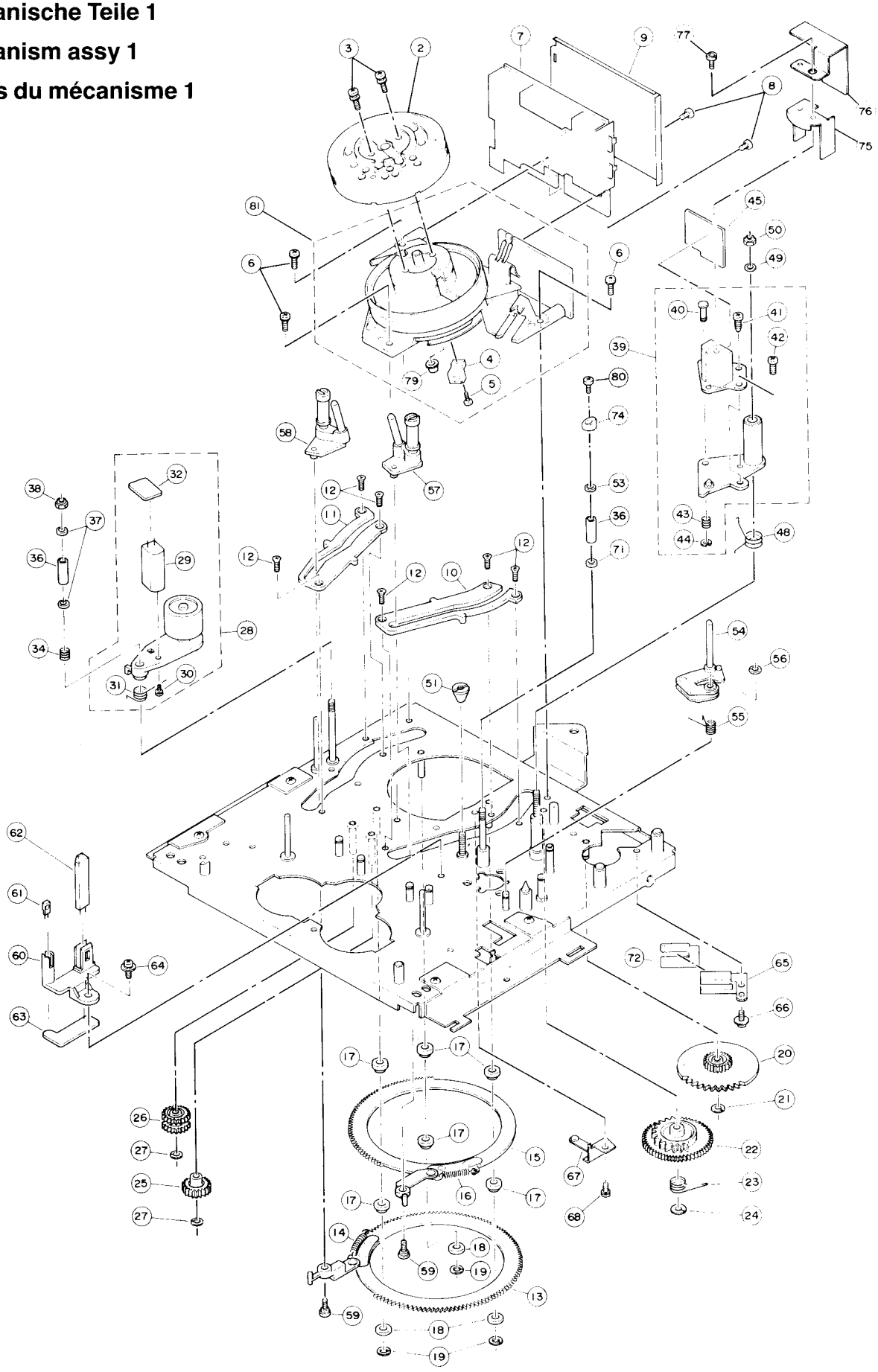

Video Recorder 980/1980

Mechanische Teile 2

Mechanism assy 2

Pièces du mécanisme 2

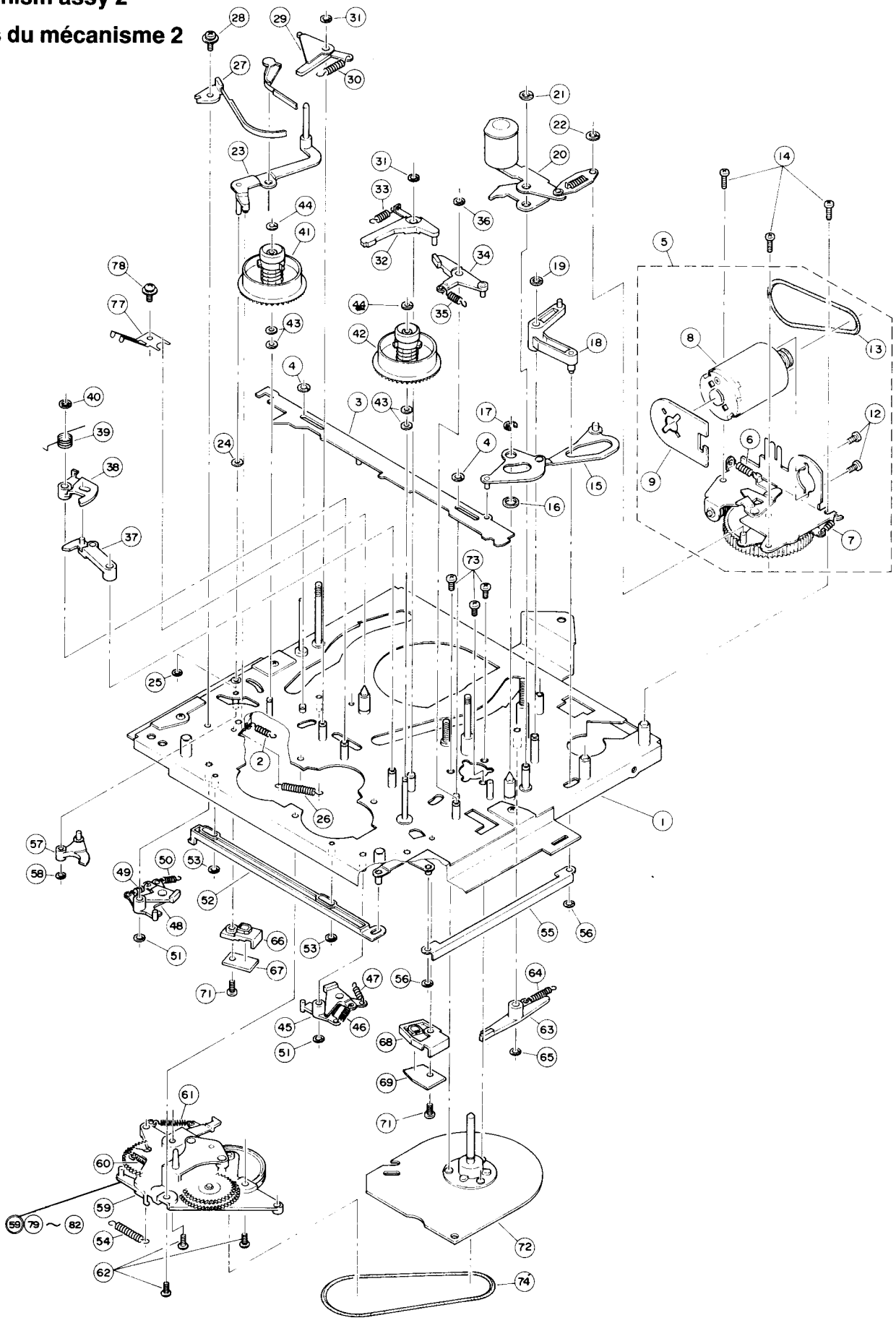

Video Recorder 980/1980

Cassettenaufnahme

Cassette housing assy

Chargeur de cassette

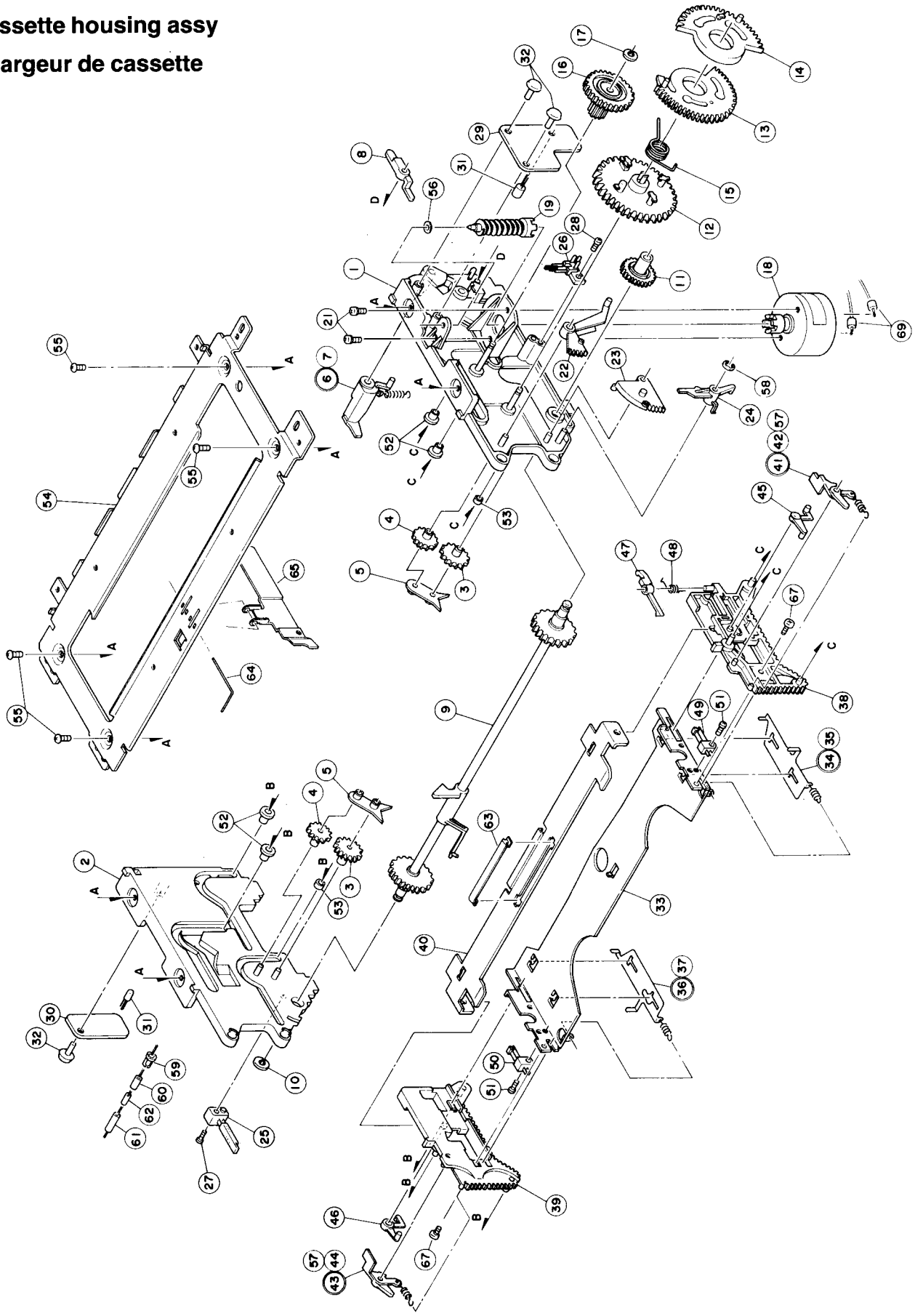

Video Recorder 980/1980

Programmiereinheit

Program assy

Bloc de programmation

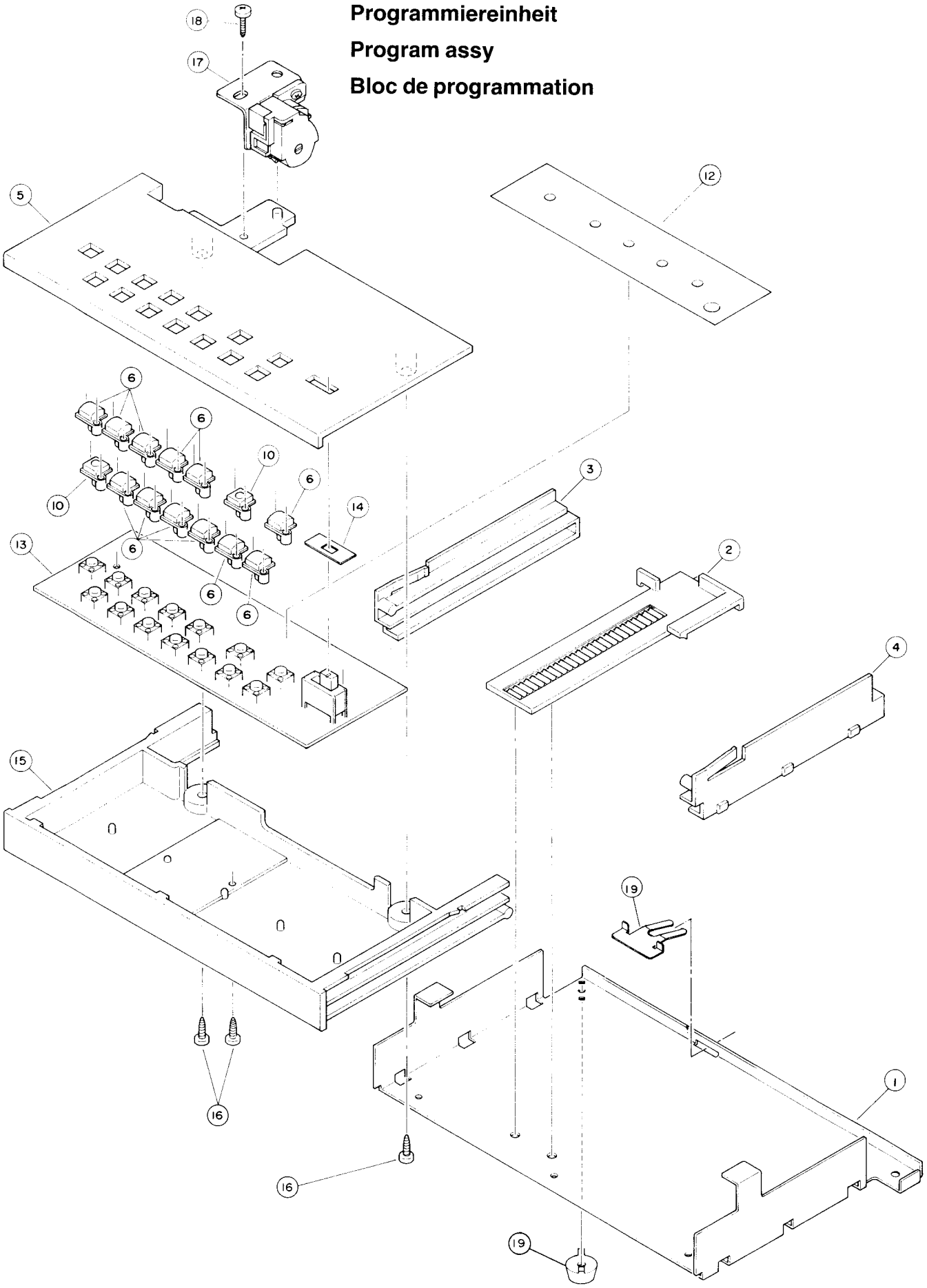

Änderungen vorbehalten.
Subject to modifications.
Modifications réservées.

TELEFUNKEN
Fernseh und Rundfunk GmbH

Kundendienst
Tillystraße 25
3000 Hannover 91
W. GERMANY

V 82 – 8501

Printed in the Federal Republic of Germany